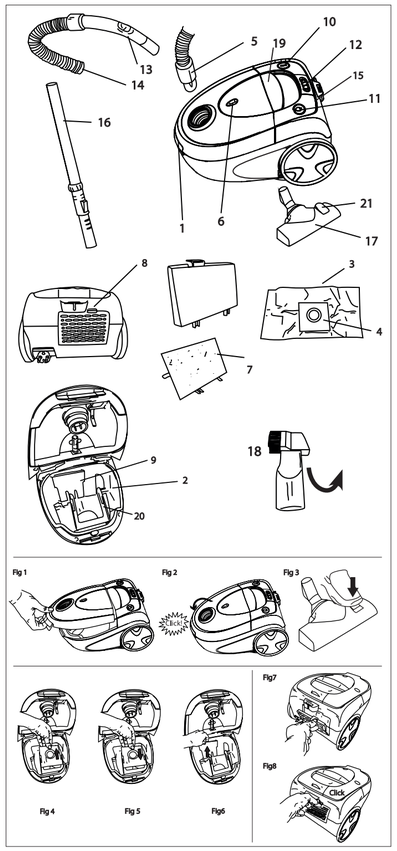

Fig 1 Fig 2 Fig 3

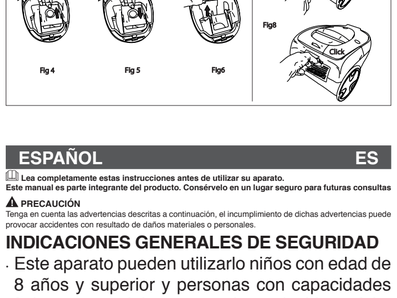

Fig 4 Fig 5 Fig6 Fig7 Fig8

ESPAÑOL — ES

Lea completamente estas instrucciones antes de utilizar su aparato.
Este manual es parte integrante del producto. Consérvelo en un lugar seguro para futuras consultas

PRECAUCIÓN

Tenga en cuenta las advertencias descritas a continuación, el incumplimiento de dichas advertencias puede provocar accidentes con resultado de daños materiales o personales.

INDICACIONES GENERALES DE SEGURIDAD

- Este aparato pueden utilizarlo niños de 8 años y superior y personas con capacidades físicas, sensoriales o mentales reducidas o falta de experiencia y conocimiento si se les ha dado la supervisión o instrucción apropiadas respecto al uso del aparato de una manera segura y comprenden los peligros que implica.
- Este aparato no es un juguete. Los niños deben estar bajo vigilancia para asegurar que no jueguen con el aparato.
- La limpieza y mantenimiento no debe realizarse por niños, excepto mayores de 8 años sin supervisión. Mantenga el aparato y el cable fuera del alcance de los niños menores de 8 años.
- Desenchufe el aparato siempre después de su uso y antes de desmontar o montar piezas y realizar cualquier tarea de mantenimiento o limpieza. Desenchúfelo también en caso de apagón. Cuando enchufe o desenchufe el aparato, debe estar desconectado.
- Si el cable de alimentación está dañado, debe ser sustituido por el fabricante, por su servicio post-venta o por personal cualificado similar con el fin de evitar un peligro.
- Esta aspiradora pertenece al grupo de "aspiradoras para fines generales", dispone de un cepillo diseñado para limpiar tanto alfombras como suelos de madera.
- Esta aspiradora es una aspiradora en seco, diseñada para recoger únicamente suciedad seca (polvo, fibras, hilos).
- Este aparato es sólo para uso doméstico, no industrial. Cualquier uso diferente al indicado podría ser peligroso (por ejemplo, aspiración de líquidos, polvo de obra, cemento, etc).
- No realice ninguna modificación ni reparación en el aparato. Ante cualquier anomalía en el cable u otra parte del aparato, no lo use y acuda a un servicio de asistencia autorizado.
- No utilice piezas o accesorios no suministrados o recomendados por SOLAC.
- No utilice el aspirador para limpiar animales.
- No aspire nunca ceniza encendida, astillas u objetos puntiagudos ni líquidos.
- No aspire cerillas encendidas ni colillas. Tampoco aspire materiales tóxicos (amoniaco…).
- No aspirar polvo de tóner. El tóner que se utiliza, por ejemplo en impresoras y fotocopiadoras puede ser conductor de la corriente eléctrica.
- Antes de enchufar el aparato a la red eléctrica, compruebe que el voltaje indicado coincide con el de su hogar.
- No cuelgue el aparato por el cable. Desenchufe el aparato tirando siempre de la clavija, nunca del cable.
- Evite que el cable de alimentación entre en contacto con aristas cortantes o superficies calientes.
- No deje el cable colgando por el borde de la mesa o encimera, para evitar que los niños tiren de él y hagan caer el aparato.
- No introduzca nunca el aparato en agua u otro líquido.
- No coja el aspirador o la clavija con las manos mojadas.
- No deje el aparato enchufado a la red sin vigilancia.
- Mantenga su aspirador alejado de focos de calor.
- No utilice nunca el aspirador sin el contenedor de polvo o los filtros de protección correctamente colocados.
- Mantenga siempre despejadas las entradas y salidas de aire.
- Mantenga el pelo, ropa, dedos o cualquier otra parte del cuerpo alejada de las entradas y salidas de aire.
- Extreme la precaución cuando utilice el aspirador en escaleras.
- No utilice el aparato en espacios cerrados donde se acumulen vapores explosivos o tóxicos.
- No utilice el aparato por encima del cable de alimentación.
- Realice las operaciones de mantenimiento indicadas en el apartado LIMPIEZA Y CONSERVACIÓN para una vida más prolongada del aparato.
- Retire todas las bolsas de papel o de plástico, láminas plásticas, cartones y pegatinas eventuales que se encuentran dentro o fuera del aparato que sirvieron como protección de transporte o promoción de venta.

1 COMPONENTES PRINCIPALES

1 Pestaña de apertura bolsa-contenedor de polvo
2 Compartimento de la bolsa
3 Bolsa contenedor de polvo
4 Cierre higiénico bolsa de polvo
5 Empalme para el tubo flexible del aspirador
6 Indicador de llenado de la bolsa de polvo
7 Filtro salida del aire
8 Pulsador tapa filtro salida de aire
9 Filtro de protección del motor
10 Pulsador de puesta en marcha y paro
11 Pulsador del recoge cables
12 Regulador electrónico de potencia
13 Mango con regulador mecánico de potencia
14 Tubo flexible
15 Parking horizontal
16 Tubo metálico telescópico
17 Cepillo universal para suelos y moquetas
18 Boquilla de aspiración para ranuras, esquinas, …
19 Asa de transporte
20 Accesorio porta bolsa de polvo
21 Pulsador cepillo

2 FUNCIONAMIENTO

Este aparato ha sido diseñado exclusivamente para limpiar suelos, moquetas, muebles y tejidos por aspiración. No lo emplee para otros usos.

Retire completamente todos los elementos que sirvieron para su transporte y embalaje.

1 Compruebe que la bolsa-contenedor de polvo (3) y los filtros (7 y 9) están correctamente colocados. Vea el apartado siguiente (Cambio de la bolsa de polvo, del filtro protector del motor y del filtro de salida del aire).

Una pestaña de seguridad impide que se pueda cerrar el aspirador si no está colocada la bolsa-contenedor de polvo.

2 Para abrir el compartimento de la bolsa (2) presione la pestaña de apertura de la bolsa-contenedor de polvo (1) y levante la tapa (fig. 1).
3 Para cerrar el compartimento (2) baje la tapa del mismo y presione con ayuda de la mano hacia abajo, en la zona de la apertura (1), hasta que oiga un clic (fig. 2)
4 Coloque el tubo flexible (14) introduciendo su extremo en el orificio del empalme (5), hasta que oiga un clic.
5 Antes de utilizar el aspirador, prepare los accesorios correspondientes a la superficie que vaya a limpiar. Estos se unen a presión con un suave movimiento giratorio. Puede colocar los accesorios directamente al tubo flexible (14), o bien, para acceder a superficies lejanas, coloque el tubo metálico telescópico (16).

El cepillo de aspiración (17) que incorpora este modelo lo puede utilizar para todo tipo de suelos, moquetas, alfombras. Este cepillo es retráctil dependiendo de la superficie a aspirar. Presionando con el pie sobre el pulsador del cepillo (21) se intercambia la posición de limpieza del cepillo (fig. 3). Se aconseja la limpieza de suelos duros, madera y parquet con el cepillo de fibra activado y la limpieza de moquetas, alfombras con el cepillo de fibra escondido.

Este modelo también incorpora una boquilla de aspiración para lugares estrechos, ranuras y esquinas (18).

6 Ya puede conectar el aparato a la red. Para lo cual extraiga el cable y ponga el aspirador en marcha accionando el pulsador (10).
7 Regule la potencia de aspiración con el regulador (12).
8 También, puede regularse la potencia de aspiración abriendo o cerrando el regulador mecánico de potencia en el mango (13).
9 Una vez terminado el trabajo, apague el aparato accionando el pulsador (10).
10 Desconéctelo de la red y recoja el cable pulsando la tecla (11). Se recomienda sujetar la clavija del cordón con la mano, con el fin de evitar un posible golpe de ésta con el cuerpo del aspirador.
11 Si lo desea puede utilizar el asa (19) para transportar el aspirador mientras que lo utiliza y poder acceder a lugares difíciles.

Si desea interrumpir la tarea de aspiración tiene la posibilidad de acoplar el cepillo cómodamente en el soporte parking horizontal (15) evitando la incomodidad de tener que dejar los tubos y cepillo en el suelo.

Para transportar y guardar el aspirador con mayor facilidad se recomienda colocarlo en posición vertical. Para ello, encaje el portaaccesorios en el soporte de parking vertical ubicado en la parte inferior del cuerpo del aspirador.

3 LIMPIEZA Y CONSERVACIÓN

Si usted aspirara gran cantidad de polvo fino, por ejemplo: polvo procedente de taladro, arena, escayola o harina, los poros de la bolsa se obturarán. Una vez haya ocurrido esto, será necesario sustituir la bolsa por una nueva puesto que los poros obturados reducen la potencia de aspiración.

CAMBIO DE LA BOLSA DE POLVO (3)

Cuando el indicador (6) está completamente rojo informa de la necesidad de cambiar la bolsa de papel por una nueva .

En ocasiones, el indicador puede ponerse rojo a causa de algún objeto atrapado en el tubo flexible o en algún accesorio. Para conocer si esto ha ocurrido, desconecte el aspirador, extraiga el tubo flexible y vuelva a conectar el aspirador. Si el indicador no se pone rojo, limpie el tubo flexible y su accesorio.

1 Cuando necesite cambiar la bolsa de papel por una nueva, desconecte el aspirador y actúe de la siguiente manera:
2 Abra la bolsa-contenedor de polvo del aspirador presionando la pestaña (1) y levantando la tapa. (fig.1)
3 La bolsa de papel dispone de un cierre higiénico del orificio de entrada para garantizar la máxima higiene. Al extraer la bolsa sujete ésta fuertemente de sus bordes laterales y tire hacia arriba del cartón central. (fig. 4)
4 Introduzca la nueva bolsa de papel en el accesorio (20). Asegúrese que la flecha del borde inferior de la bolsa está colocado hacia abajo y verifique que el borde de cartón de la bolsa está dentro de la guía del accesorio porta bolsa de polvo (20), deslice la bolsa hasta el final del recorrido de la guía del accesorio (20) (fig. 5).

Es muy importante que la bolsa esté correctamente colocada, para confirmarlo, mire el borde de cartón de la bolsa. Debe coincidir con el orificio de entrada de aire del aspirador.

LIMPIEZA Y SUSTITUCIÓN DE FILTROS

Se recomienda revisar los filtros de aire periódicamente para comprobar su correcto funcionamiento. Lleve a cabo una limpieza de los filtros si detecta una disminución en la capacidad de succión del aparato.

CAMBIO DEL FILTRO PROTECTOR DEL MOTOR (9)

Desenchufe siempre su aspirador antes de limpiar o cambiar los filtros.

1 Cuando el filtro de protección del motor (9) esté sucio (1 ó 2 veces al año, dependiendo del uso del aspirador), abra el aspirador, saque la bolsa del polvo y retire el filtro tirando de la parte superior del mismo hacia arriba (fig. 6).
2 Sacuda bien el filtro de protección o lávelo si está muy sucio, dejándolo secar totalmente.

Importante: No utilice nunca el aspirador sin el filtro de protección para el motor o sin que este esté completamente seco.

CAMBIO DEL FILTRO SALIDA DE AIRE (7)

Desenchufe siempre su aspirador antes de limpiar o cambiar los filtros.

1 El filtro de salida de aire (7) deberá limpiarlo también 1 ó 2 veces al año, para ello abra la tapa del filtro de salida de aire (7) presionando en la parte superior del pulsador de apertura de la tapa (8) (fig. 7) y extraiga el filtro.
2 Sacúdalo bien o lávelo si está muy sucio, dejándolo secar totalmente. No utilice nunca el aspirador sin el filtro de salida del aire.
3 Vuelva a colocar el filtro en su sitio y coloque la tapa en su lugar. Para ello, haga coincidir las pestañas de la tapa del filtro de salida de aire en sus alojamientos ubicados en la parte inferior del aspirador, presione el pulsador de apertura de la tapa del filtro (8) hasta que oiga clic (fig. 8).

LIMPIEZA DEL APARATO

Antes de limpiar el aparato desenchúfelo de la red. Asegúrese de que no entra agua en el interior del aparato.

Limpie el aparato antes del primer uso, inmediatamente después de cada uso y tras un largo periodo de tiempo sin usar. Así asegurará un correcto funcionamiento del mismo y prolongará su vida útil.

1 Limpie el exterior del aparato con un paño húmedo. No utilice productos abrasivos ni disolventes.

¡¡ATENCION!!: Cuando desee desprenderse del aparato, NUNCA lo deposite en la basura, sino que acuda al PUNTO LIMPIO o de recogida de residuos más cercano a su domicilio, para su posterior tratamiento. De esta manera, está contribuyendo al cuidado del medio ambiente.

DISEÑO ECOLÓGICO
INFORMACIÓN SOBRE CUMPLIMIENTO DE REQUISITOS DE DISEÑO ECOLÓGICO

- Esta aspiradora pertenece al grupo "aspiradoras para fines generales": Dispone de un cepillo diseñado para limpiar tanto alfombras como suelos de madera.
- Esta aspiradora cumple con los requisitos de diseño ecológico recogidos en el ANEXO I del reglamento UE (666/2013) por el que se aplica la directiva 2009/125/CE
- Para determinar el cumplimiento con los requisitos de diseño ecológico y para el cálculo de los parámetros de etiquetado energético se toma como referencia las normativas Europeas EN 60312-1, EN 60704-2-1 y EN 60335-2-2.
- Consumo anual indicativo de energía (kWh por año) calculado sobre la base de 50 sesiones de limpieza. El consumo anual real de energía dependerá de cómo se utilice el aparato

Este aparato cumple con la Directiva 2006/95/CE de Baja Tensión, con la Directiva 2004/108/CE de Compatibilidad Electromagnética, con la Directiva 2011/65/EU sobre restricciones a la utilización de determinadas sustancias peligrosas en aparatos eléctricos y electrónicos

ENGLISH — EN

Read these instructions carefully before using the appliance.
This manual is an integral part of the product. Keep it in a safe place for future reference.

PRECAUCIÓN

Bear in mind the warnings described below, failure to follow these warnings may cause accidents resulting in injury or damage

GENERAL SAFETY INSTRUCTIONS

- This appliance can be used by children aged from 8 years and above and persons with reduced physical, sensory or mental capabilities or lack of experience and knowledge if they have been given supervision or instruction concerning use of the appliance in a safe way and understand the hazards involved.
- This appliance is not a toy. Children should be supervised to ensure that they do not play with the appliance.
- Cleaning and user maintenance shall not be made by children unless they are older than 8 and supervised. Keep the appliance and its cord out of reach of children aged less than 8 years.
- Always unplug the appliance after use and before assembling or removing parts, and performing any maintenance or cleaning operations. Also unplug it in the case of a power cut. The appliance must be switched off before plugging or unplugging it into the mains.
- If the power cord is damaged, it should be replaced by the manufacturer or by your after-sales service shop or similar qualified personnel to prevent possible hazards.
- This vacuum cleaner belongs to the "general purpose vacuum cleaner" group, it has a brush designed for cleaning both carpets and wooden floors.
- This vacuum cleaner is a dry vacuum designed to collect only dry dirt (dust, fibres, threads).
- This appliance is exclusively for household use and not for industrial use. It is dangerous to use it for any purpose other than the one indicated (e.g. vacuuming liquids, dust from construction work, cement, etc.).
- Do not make any modifications or repairs to the appliance. In the event of any anomaly in the cord or any other part of the appliance, do not use it and take it to an authorised service centre.
- Do not use any parts or accessories not supplied or recommended by SOLAC.
- Do not use the vacuum cleaner to clean animals.
- Never vacuum live ash, splinters, sharp objects, or liquids.
- Never vacuum lit matches or cigarette butts. Do not vacuum toxic material (ammonia, etc.).
- Do not vacuum clean toner powder. The toner that is used in printers and photocopiers, for example, can be a conductor of electricity.
- Before plugging the appliance into the mains, check that the indicated voltage is the same as in your home.
- Do not use the cord to hang up the appliance. Always unplug the appliance by pulling on the plug, and not the cord.
- Make sure the cord does not come into contact with sharp edges or hot surfaces.
- Do not leave the cord hanging over the edge of a table or worktop, to prevent children from pulling it and causing the appliance to fall.

Do not immerse the appliance in water or any other liquid.

- Never handle the vacuum cleaner or the plug with wet hands.
- Do not leave the appliance plugged into the mains unattended.
- Keep your vacuum cleaner away from heat sources.
- Never use the vacuum cleaner without the dust container or the protective filters correctly fitted.
- Always keep the air intakes and outlets clear.
- Keep hair, clothes, fingers or any other body part away from the air intakes and outlets.
- Be very careful when using the vacuum cleaner on stairs.
- Do not use the appliance in confined spaces where explosive or toxic vapours can build up.
- Do not use the appliance above the height of the power cord.
- Carry out the maintenance operations indicated in the CLEANING AND STORAGE section to prolong the life of the appliance.
- Remove all elements from the inside or outside of the appliance used for protection during transport or for sales promotions, such as paper or plastic bags, plastic sheets, cardboard and stickers.

1 MAIN COMPONENTS

1 Dust bag-container opening latch
2 Bag compartment
3 Dust-bag
4 Hygienic dust-bag seal
5 Connection for the vacuum cleaner's flexible tube
6 Dust-bag full indicator
7 Air outlet filter
8 Air outlet filter cover button
9 Motor protection filter
10 On-Off button
11 Cord-winder button
12 Electronic power regulator
13 Handle with mechanical power regulator
14 Flexible tube
15 Horizontal parking frame
16 Telescopic metal tube
17 All-purpose brush for floors and carpets
18 Tip for vacuuming grooves, corners, …
19 Carry handle
20 Dust-bag holder
21 Brush button

2 USER INSTRUCTIONS

This appliance has been designed exclusively for vacuuming floors, carpets, furniture and fabrics. Do not use it for any other purpose.

Completely remove all the elements used for transportation and packaging.

1 Check that the dust-bag container (3) and filters (7 and 9) are fitted correctly. See the following section (Changing the dust bag, the motor protection filter and the air outlet filter).

A safety catch prevents the vacuum cleaner from closing if the dust bag-container is not fitted.

2 To open the bag compartment (2), press the dust bag-container opening latch (1) and lift the cover (fig. 1).
3 To close the compartment (2), lower its cover and press down on the opening space with your hand (1), until you hear a click (fig. 2)
4 Fit the flexible hose (14), placing the end in the connection opening (5), until you hear a click.
5 Before using the vacuum cleaner, prepare the heads for the surface to be cleaned. They snap together with a gentle turn. The heads can be placed directly on the flexible tube (14) or, for out-of-reach surfaces, fit the telescopic metallic tube (16).

The suction brush (17) on these models can be used for all types of floors, carpets, and rugs. This brush is retractable depending on the surface to be vacuumed. To change the cleaning position of the brush, press the brush button (21) with your foot (fig. 3). We recommend cleaning hard floors, wood and parquet with the fibre brush activated, and cleaning carpets and rugs with the fibre brush hidden.

This model also incorporates a suction head for narrow spaces, grooves and corners (18)

6 The vacuum cleaner can now be plugged in: To do so, pull out the cord and press the button (10) to switch it on.
7 Use the regulator (12) to adjust the suction power.
8 Suction power can also be adjusted by opening or closing the device on the handle (13).
9 When finished, switch the appliance off by pressing button (10).
10 Unplug it and press button (11) to wind up the cord. Hold the cord plug in your hand to prevent it from banging against the vacuum cleaner housing.
11 If you wish, use the handle (19) to carry the vacuum cleaner while using it, and to get in to difficult places.

If you wish to stop vacuuming, you can place the brush conveniently in the horizontal parking frame (15), avoiding the inconvenience of having to leave the pipes and brush on the floor.

To carry and store the vacuum cleaner more easily, we recommend you place it in vertical position. To do this, fit the accessory holder in the vertical parking support on the bottom of the vacuum cleaner body.).

3 CLEANING AND CONSERVATION

If you vacuum a large quantity of fine powder, for example: dust from drilling, sand, plaster or flour, the pores of the bag will get blocked. When this happens, the bag must be changed since the blocked pores reduce the suction power.

CHANGING THE DUST-BAG (3)

When the indicator (6) is completely red, a new paper bag must be installed in the vacuum cleaner.

When the indicator (6) is completely red, a new paper bag must be installed in the vacuum cleaner.

1 To change the paper bag, unplug the vacuum cleaner and proceed as follows:
2 Open the dust-bag container by pressing on the latch (1), and lifting the cover. (fig.1)
3 The paper bag has a hygienic seal on its intake opening to ensure maximum hygiene. When removing the bag, hold it tightly by the side edges and pull the central cardboard piece upwards. (fig. 4).
4 Place the new paper bag on the dust-bag carrier fitting (20). Make sure the arrow on the bottom edge of the bag is pointing downwards, and check that the cardboard edge of the bag is inside the guide of the dust-bag carrier accessory (20), slide the bag until the end of the accessory guide (20) (fig. 5).

The bag must be fitted correctly: confirm this by checking the cardboard edge on the bag. It must match the intake opening on the vacuum cleaner.

FILTER CLEANING AND REPLACEMENT

We recommend that you periodically check the air filters to make sure that they work correctly. Clean the filters if you detect that the appliance's suction capacity has decreased.

CHANGING THE MOTOR PROTECTION FILTER (9)

Always unplug your vacuum cleaner before cleaning or changing the filters.

1 When the motor protection filter (9) is dirty (once or twice a year, depending on use), open the vacuum cleaner and remove the retail filter (8) by pulling the top upward (fig. 6).
2 Shake the protection filter well or wash it if it is very dirty, and leave it to dry completely.

Important: Do not use the vacuum cleaner without the motor protection filter or if the motor protection filter is not completely dry under any circumstances.

CHANGING THE AIR OUTLET FILTER (7)

Always unplug your vacuum cleaner before cleaning or changing the filters.

1 The air outlet filter (7) must also be changed once or twice a year. Remove the air outlet filter cover (7) by pressing on the top of the cover-opening button (8) (fig. 7) and remove the filter.
2 Shake the protection filter well, or wash it if very dirty, and allow it to dry completely; refit it when clean. Never use the vacuum cleaner without the air outlet filter.
3 Put the filter and cover back in place. To do so, align the tabs on the air outlet filter cover with the holes located on the bottom of the vacuum cleaner; press down on the filter cover opening button (8) until you hear a click (fig. 8).

CLEANING THE APPLIANCE

Before cleaning the appliance, unplug it from the mains. Check that no water gets into the appliance.

Clean the appliance before using it for the first time, immediately after each use and after not using it for a long period of time. You will thus ensure the correct operation of the appliance and prolong its useful life.

1 Clean the outside of the appliance with a damp cloth. Do not use any abrasive products or solvents.

CAUTION! When you want to dispose of the appliance, NEVER throw it in the rubbish bin. Take it to the CLEAN POINT or waste collection centre closest to your home for processing. You will thus be helping to take care of the environment.

ECOLOGICAL DESIGN
INFORMATION ON COMPLIANCE WITH ECOLOGICAL DESIGN REQUIREMENTS

- This vacuum belongs to the "general purpose vacuum cleaner" group: It has a brush designed for cleaning both carpets and wooden floors.
- This vacuum cleaner meets the ecological design requirements as set out in Annex I of the EU regulation (666/2013) through which directive 2009/125/EC applies.
- European standards EN 60312-1, EN 60704-2-1 y EN 60335-2-2 are referenced in order to determine compliance with the ecological design requirements and to calculate the energy labeling parameters.
- The indicative annual energy consumption (kWh per year) calculated on the basis of 50 cleaning sessions. Actual annual energy consumption will depend on how the appliance is used.

This device complies with Low Voltage Directive 2006/95/EC, with Electromagnetic Compatibility Directive 2004/108/EC and Directive 2011/65/EU concerning restrictions on the use of certain hazardous substances in electrical and electronic equipment

FRANÇAIS — FR

Lisez attentivement ce mode d'emploi avant d'utiliser l'appareil. Ce manuel fait partie du produit. Conservez-le dans un lieu sûr afin de pouvoir le consulter ultérieurement.

ATTENTION

Tenir compte des avertissements ci-dessous. Le non-respect de ces avertissements peut être source d'accidents avec blessures corporelles et/ou dommages matériels.

INSTRUCTIONS GÉNÉRALES DE SÉCURITÉ

- Cet appareil peut être utilisé par les enfants de plus de 8 ans, par toute personne présentant un hándicap physique, sensoriel ou psychique, ou par toute personne non familiarisée avec l'appareil mais l'utilisant de manière responsable et consciente des risques que suppose son utilisation, sous la supervision d'une autre personne ou en respectant les instructions d'utilisation.
- Cet appareil n'est pas un jouet. Les enfants doivent être surveillés afin de s'assurer qu'ils ne jouent pas avec l'appareil.
- Le nettoyage et l'entretien ne doivent pas être effectués par des enfants, sauf s'ils ont plus de 8 ans et sous contrôle d'adultes. Maintenez l'appareil et le câble hors de portée d'enfants de moins de 8 ans.
- Débranchez toujours l'appareil après usage et avant de démonter ou de monter des pièces et d'effectuer toute opération d'entretien ou de nettoyage. Débranchez-le également en cas de coupure de courant. Lorsque vous branchez ou débranchez l'appareil, celui-ci doit être en position « arrêt ».
- Si le câble d'alimentation est endommagé, il doit être remplacé par le fabricant, son service après vente ou une personne de qualification similaire afin d'éviter un danger.
- Cet aspirateur appartient au groupe des « aspirateurs à usage général ». Il dispose d'une brosse conçue pour nettoyer les tapis et les planchers en bois.
- Cet aspirateur est un aspirateur à sec conçu uniquement pour aspirer la saleté sèche (poussière, fibres, fils).
- Cet appareil est destiné uniquement à un usage domestique, non industriel. Tout usage autre que celui indiqué pourrait s'avérer dangereux (par exemple, aspiration de liquides, poussière suite à des travaux, ciment, etc.).
- Ne modifiez ni ne réparez jamais l'appareil. Si vous constatez une anomalie sur le cordon ou une autre partie de l'appareil, ne l'utilisez pas et amenez-le à un centre de service technique agréé.
- N'utilisez pas de pièces ni d'accessoires non fournis ou recommandés par SOLAC.
- N'utilisez pas l'aspirateur pour laver des animaux.
- N'aspirez jamais de cendres incandescentes, de braises, d'objets pointus ou de liquides.
- N'aspirez pas d'allumettes allumées ou de mégots. N'aspirez pas non plus de produits toxiques (ammoniaque, etc.).
- Ne pas aspirer de poussière de toner. Les toners utilisés dans les imprimantes et les photocopieuses peuvent être conducteurs de courant électrique.
- Avant de brancher l'appareil au secteur, vérifiez que la tension indiquée correspond bien à celle de votre logement.
- N'accrochez pas l'appareil par le cordon. Débranchez l'appareil en tirant toujours sur la prise, jamais sur le cordon.
- Prenez garde à ce que le cordon d'alimentation n'entre pas en contact avec des éléments tranchants ou des surfaces chaudes.
- Ne laissez pas le cordon pendre au bord de la table ou du plan de travail afin d'éviter que les enfants ne tirent dessus et ne le fassent tomber.

N'immergez jamais l'appareil dans de l'eau ou tout autre liquide.

- Ne saisissez pas l'aspirateur ou la prise avec les mains mouillées.
- Ne laissez pas l'appareil branché sans surveillance.
- Tenez votre aspirateur éloigné de toute source de chaleur.
- N'utilisez jamais l'aspirateur sans le bac à poussière ou si les filtres de protection ne sont pas bien positionnés.
- Maintenez toujours les entrées et sorties d'air dégagées.
- Maintenez vos cheveux, vos vêtements, vos doigts et toute autre partie de votre corps à l'écart des entrées et sorties d'air.
- Faites très attention si vous utilisez l'aspirateur dans des escaliers.
- N'utilisez pas l'appareil dans des espaces fermés où des vapeurs explosives ou toxiques sont accumulées.
- N'utilisez pas l'appareil en passant par dessus le cordon d'alimentation.
- Réalisez les opérations de maintenance préconisées à la section NETTOYAGE ET CONSERVATION pour prolonger la durée de vie de l'appareil.
- Retirez tous les sachets en papier ou en plastique, les films plastiques, les cartons et autocollants éventuels apposés sur l'appareil ou à l'extérieur lui servant de protection pendant le transport ou pour sa promotion.

1 PRINCIPAUX ÉLÉMENTS

1 Languette d'ouverture du sac à poussières.
2 Compartiment du sac
3 Sac à poussières
4 Fermeture hygiénique du sac à poussières
5 Raccord pour le tuyau flexible de l'aspirateur
6 Indicateur de remplissage du sac à poussières
7 Filtre de sortie d'air
8 Bouton du couvercle du filtre de sortie d'air
9 Filtre de protection du moteur
10 Bouton Marche/Arrêt
11 Bouton d'enroulement du cordon
12 Régulateur électronique de puissance
13 Manche avec régulateur mécanique de puissance
14 Tuyau souple
15 Support parking horizontal
16 Tube métallique télescopique
17 Brosse universelle pour sols et moquettes
18 Suceur pour rainures, coins, etc.
19 Poignée de transport
20 Accessoire de support du sac à poussières
21 Bouton de brosse

2 FONCTIONNEMENT

Cet appareil a été conçu exclusivement pour nettoyer les sols, les moquettes, les meubles et les tissus par aspiration. Ne l'utilisez pas à d'autres fins.

Retirez complètement tous les éléments ayant servi à transporter et à emballer l'appareil.

1 Vérifiez que le sac à poussières (3) et les filtres (7, 9) sont bien en place. Reportez-vous pour cela au point suivant (Remplacement du sac à poussières, du filtre de protection du moteur et du filtre de sortie d'air).

Une languette de sécurité empêche de refermer l'aspirateur si le sac à poussières n'est pas correctement positionné.

2 Pour ouvrir le compartiment du sac (2), appuyez sur la languette d'ouverture du compartiment du sac à poussières (1) et relevez le couvercle (fig. 1).
3 Pour refermer le compartiment (2), abaissez le couvercle et appuyez avec la main vers le bas, à l'endroit de la zone d'ouverture, jusqu'à entendre un clic (fig. 2).
4 Placez le tuyau souple (14) en introduisant son extrémité dans l'orifice du raccord (5), jusqu'à entendre un clic.
5 Avant d'utiliser l'aspirateur, préparez les accessoires adaptés à la surface à nettoyer. Ceux-ci se raccordent par pression avec un léger mouvement giratoire. Vous pouvez raccorder les accessoires directement au tuyau flexible (14) ou bien, pour accéder à des surfaces éloignées, montez le tuyau métallique télescopique (16).

La brosse d'aspiration (17) de ce modèle peut être utilisée pour tout type de sols, moquettes, tapis. Cette brosse est rétractable en fonction de la surface à aspirer. En appuyant avec le pied sur le bouton de la brosse (21), on modifie la position de nettoyage de la brosse (fig. 3). Il est conseillé de nettoyer les sols durs, bois et parquet à l'aide de la brosse avec la fibre activée et de nettoyer les moquettes et tapis à l'aide de la brosse avec la fibre rétractée.

Ce modèle incorpore également un suceur pour passages étroits, rainures et coins (18)

6 Vous pouvez alors brancher l'appareil. Tirez pour cela sur le cordon et mettez l'aspirateur en marche en appuyant sur le bouton (10).
7 Réglez la puissance d'aspiration à l'aide du régulateur (12).
8 La puissance peut aussi être réglée en ouvrant ou en fermant le régulateur mécanique qui se trouve sur le manche (13).
9 Une fois le travail terminé, éteignez l'appareil en appuyant sur le bouton (10).
10 Débranchez-le et enroulez le cordon en appuyant sur la touche (11). Il est recommandé de tenir la prise du cordon dans la main afin d'éviter tout choc éventuel contre la structure de l'aspirateur.
11 Si vous le désirez, il vous est possible d'utiliser la poignée (19) pour transporter l'aspirateur pendant son utilisation pour pouvoir ainsi accéder aux endroits difficiles.

Si vous souhaitez interrompre l'aspiration, vous pouvez facilement emboîter la brosse dans le support parking horizontal (15) pour éviter de laisser les tuyaux et la brosse sur le sol.

Pour transporter et garder l'aspirateur plus facilement, il est recommandé de le placer en position verticale. Pour cela, placez le porte-accessoires dans le support de parking vertical situé sur la partie inférieure de l'aspirateur

3 NETTOYAGE ET ENTRETIEN

Si vous aspirez une grande quantité de poussière fine, par exemple : poussière provenant d'une perceuse, de sable, de plâtre ou de farine, les pores du sac s'obtureront. À ce stade, il conviendra de remplacer le sac parce que l'obturation des pores réduit la puissance d'aspiration.

REMPLACEMENT DU SAC À POUSSIÈRE (3)

Lorsque l'indicateur (6) est complètement rouge, le sac en papier doit être substitué.

Quelques fois, l'indicateur peut se mettre au rouge à cause d'un objet coincé dans le tuyau ou dans un accessoire. Pour savoir si c'est le cas, débranchez l'aspirateur, retirez le tuyau et branchez à nouveau l'aspirateur. Si l'indicateur ne se met pas au rouge, nettoyez le tuyau et son accessoire.

1 Lorsque vous aurez besoin de remplacer le sac en papier, débranchez l'aspirateur et procédez comme suit :
2 Ouvrez le sac à poussières de l'aspirateur en appuyant sur la languette (1) et en relevant le couvercle. (fig. 1)
3 Le sac en papier possède une fermeture hygiénique de l'orifice d'entrée pour garantir une hygiène maximale. En retirant le sac, maintenez-le fortement par les côtés et tirez le carton central vers le haut. (fig. 4)
4 Introduisez le nouveau sac en papier dans l'accessoire de support du sac à poussières (20). Veillez à ce que la flèche du bord inférieur du sac soit située vers le bas et vérifiez que le bord en carton du sac se trouve à l'intérieur du guide de l'accessoire porte-sac de poussière (20). Faites alors glisser le sac jusqu'en fin de course du guide de l'accessoire (20) (fig. 5).

Il est très important que le sac soit bien positionné. Afin de vous en assurer, vérifiez le bord en carton du sac. Il doit coïncider avec l'orifice d'entrée d'air de l'aspirateur.

NETTOYAGE ET REMPLACEMENT DES FILTRES

Il est recommandé de contrôler les filtres à air régulièrement afin de vérifier qu'ils fonctionnent correctement. Effectuez un nettoyage des filtres si vous détectez une diminution de la capacité d'aspiration de l'appareil.

REMPLACEMENT DU FILTRE DE PROTECTION DU MOTEUR (9)

Débranchez toujours l'aspirateur avant de nettoyer ou de changer les filtres.

1 Lorsque le filtre de protection du moteur (9) est sale (1 ou 2 fois par an, en fonction de l'utilisation de l'aspirateur), ouvrez l'aspirateur, retirez le sac à poussières et retirez le filtre en tirant sur la partie supérieure de ce dernier (fig.6).
2 Secouez bien le filtre de protection ou lavez-le s'il est très sale et laissez-le bien sécher. N'utilisez jamais l'aspirateur sans le filtre de protection.

Important : N'utilisez jamais l'aspirateur dans le filtre de protection du moteur ou s'il n'est pas complètement sec.

REMPLACEMENT DU FILTRE DE SORTIE D'AIR (7)

Débranchez toujours l'aspirateur avant de nettoyer ou de changer les filtres.

1 Le filtre de sortie d'air (7) devra également être nettoyé 1 ou 2 fois par an. Retirez le cache du filtre de sortie d'air (7), en appuyant sur la partie supérieure du bouton d'ouverture du cache (8) (fig. 7) et retirez le filtre.
2 Secouez bien le filtre de protection ou lavez-le s'il est très sale et laissez-le bien sécher. N'utilisez jamais l'aspirateur sans le filtre de sortie d'air.
3 Remettez le filtre et le couvercle à leur place. Pour cela, faites coïncider les languettes du couvercle du filtre de sortie d'air avec les logements situés sur la partie inférieure de l'aspirateur ; appuyez le bouton d'ouverture du cache du filtre (8) jusqu'à entendre un clic (fig. 8).

NETTOYAGE DE L'APPAREIL

Avant de nettoyer l'appareil, débranchez-le du secteur. Assurez-vous qu'il n'y ait pas d'eau à entrer dans l'appareil.

Nettoyez l'appareil avant la première utilisation, immédiatement après chaque utilisation et après une longue période d'inutilisation. Vous assurerez ainsi un fonctionnement correct de celui-ci et prolongerez sa durée de vie utile.

1 Nettoyez l'extérieur de l'appareil avec un chiffon humide. N'utilisez pas de dissolvants ni de produits abrasifs.

ATTENTION ! : Pour mettre l'appareil au rebut, NE LE JETEZ JAMAIS à la poubelle ; déposez-le dans un POINT DE RECYCLAGE ou à la déchèterie la plus proche afin qu'il y soit recyclé. Vous contribuerez ainsi à la préservation de l'environnement.

INFORMATIONS SUR LE RESPECT DE L'ENVIRONNEMENT

- Cet aspirateur appartient au groupe des « aspirateurs à usage général ». Il dispose d'une brosse conçue pour nettoyer les tapis et les planchers en bois.
- Cet aspirateur répond aux critères de conception écologiques définis en ANNEXE I du règlement UE (666/2013) dans le cadre de la directive 2009/125/CE.
- Pour déterminer le caractère conforme aux critères de conception écologique et calculer les paramètres d'étiquetage énergétique, voir les normes européennes EN 60312-1, EN 60704-2-1 y EN 60335-2-2.
- Consommation annuelle d'énergie indicative (kWh par an) calculée sur la base de 50 séances de nettoyage. La consommation d'énergie annuelle réelle dépendra de la façon dont l'appareil est utilisé.

Cet appareil est conforme à la Directive 2006/95/CE sur la basse tension, à la Directive 2004/108/EC sur la compatibilité électromagnétique et la Directive 2011/65/UE relative à la limitation d'usage de certaines substances dangereuses dans les appareils électriques et électroniques.

DEUTSCH — DE

Lesen Sie diese Anweisungen vor Inbetriebnahme des Gerätes aufmerksam durch.
**Diese Bedienungsanleitung ist Bestandteil des Produkts. Bewahren Sie sie an einem sicheren Ort zum späteren

de uma forma segura e que compreendem os perigos que implica.

- Este aparelho não é um brinquedo. As crianças devem ser vigiadas para garantir que não brincam com o aparelho.
- A limpeza e manutenção não deve ser realizada por crianças, excepto maiores de 8 anos com supervisão. Mantenha o aparelho e cabo fora do alcance de crianças menores de 8 anos.
- Desligue sempre o aparelho depois da utilização e antes de desmontar ou montar peças e realizar qualquer tarefa de manutenção ou limpeza. Desligue-o também em caso de corte de energia. Quando ligar ou desligar o aparelho da tomada, este deve estar desligado.
- Se o cabo de alimentação estiver danificado, deve ser substituído pelo fabricante, pelo seu serviço de pósvenda ou por pessoal qualificado semelhante, com o fim de evitar riscos.

- Este aspirador pertence ao grupo de “aspiradores para fins gerais”, possui uma escova concebida para limpar quer alcatifas quer pavimentos de madeira.
- Este aspirador é um aspirador a seco, concebido para recolher apenas sujidade seca (pó, fibras, fios).
- Este aparelho destina-se apenas à utilização doméstica, não industrial. Qualquer utilização diferente da indicada poderia ser perigosa (por exemplo, aspiração de líquidos, pó de obras, cimento, etc.).
- Não realize qualquer modificação nem reparação ao aparelho. Perante qualquer anomalia no cabo ou noutra parte do aparelho, não o utilize e contacte um serviço de assistência autorizado.
- Não utilize peças ou acessórios que não tenham sido fornecidos ou recomendados pela SOLAC.. PORTUGUÊS
- Não utilize o aspirador para limpar animais.
- Não aspire nunca cinzas acesas, lascas ou objectos com pontas agudas, nem líquidos.
- Não aspire fósforos ou cigarros acesos. Também não aspire materiais tóxicos (amoníaco...).
- Não aspire pó de toner. O toner que se utiliza, por exemplo em impressoras e fotocopiadores pode ser condutor da corrente eléctrica.
- Antes de ligar o aparelho à rede eléctrica, verifique se a tensão indicada é igual à da sua residência.
- Não puxe o aparelho pelo cabo. Desligue o aparelho da tomada puxando sempre pela ficha, nunca pelo cabo.
- Evite que o cabo de ligação entre em contacto com arestas cortantes ou superfícies quentes.
- Não permita que o cabo fique pendurado na borda da mesa, ou no tampo, de forma a evitar que as crianças puxem pelo mesmo e façam cair o aparelho.

Nunca mergulhar o aparelho em água ou outro líquido.

- Não agarre no aspirador nem na ficha com as mãos molhadas.
- Não deixe o aparelho ligado à rede eléctrica sem vigilância.
- Mantenha o seu aspirador longe de focos de calor.
- Nunca utilize o aspirador sem o recipiente de pó ou os filtros de protecção correctamente colocados.
- Mantenha sempre as entradas e saídas de ar desobstruídas.
- Mantenha o cabelo, roupa, dedos ou qualquer outra parte do corpo afastada das entradas e saídas de ar.
- Tenha extremo cuidado quando utilizar o aspirador em escadas.
- Não utilize o aparelho em espaços fechados onde se acumulem vapores explosivos ou tóxicos.
- Não utilize o aparelho por cima do cabo de alimentação.
- Executar as operações de manutenção descritas na secção LIMPEZA E CONSERVAÇÃO para uma vida mais prolongada do aparelho.
- Retire todas as embalagens de papel ou de plástico, lâminas plásticas, cartões e eventuais autocolantes que se encontrem dentro ou fora do aparelho e que serviram como protecção de transporte ou promoção de venda.

1 COMPONENTES PRINCIPAIS

1 Patilha de abertura do saco do pó.
2 Compartimento do saco
3 Saquinho-contentor do pó.
4 Fecho higiénico do saco do pó
5 União para o tubo flexível do aspirador
6 Indicador de que o saco do pó está cheio.
7 Filtro saída do ar.
8 Botão da tampa do filtro de saída do ar
9 Filtro de protecção do motor
10 Botão para colocação em funcionamento e paragem.
11 Botão para recolher cabos.
12 Regulador electrónico de potência
13 Cabo com regulador mecânico de potência
14 Tubo flexível
15 Suporte parking horizontal
16 Tubo metálico telescópico
17 Escova universal para solos e tapetes
18 Escova especial para pavimentos de madeira e parquet
19 Bico de aspiração para ranhuras, esquinas, …
20 Alça para transporte
21 Acessório porta saquinho do pó.

2 FUNCIONAMIENTO

Este aparelho foi concebido exclusivamente para limpar solos, tapetes, móveis e tecidos por aspiração. Não o use para outros fins.

Retire completamente todos os elementos que serviram para o transporte e embalagem.

1 Verifique se o saco-contentor do pó (3) e os filtros (7 e 9) estão correctamente colocados. Veja a secção seguinte (Troca do saco do pó, do filtro protector do motor e do filtro de saída do ar).

Uma patilha de segurança impede que se possa fechar o aspirador se não estiver colocado o saco-contentor do pó.

2 Para abrir o compartimento do saco (2) pressione a patilha de abertura do saco-contentor do pó (1) e levante a tampa (fig. 1).
3 Para fechar o compartimento (2) desça a tampa do mesmo e pressione com a ajuda da mão para baixo, na zona da abertura (1) até que ouça um clique (fig. 2).
4 Coloque o tubo flexível (14) introduzindo o seu extremo no furo da união (5), até que ouça um clique.
5 Antes de utilizar o aspirador, prepare os acessórios correspondentes à superfície que for limpar. Estes unem-se com pressão através de um suave movimento giratório. Pode colocar os acessórios directamente no tubo flexível (14), ou então, para aceder a superfícies compridas, coloque o tubo metálico telescópico (16).

É possível utilizar a escova de aspiração (17) incorporada neste modelo para todo tipo de pavimentos, tapetes, carpetes. Esta escova é retráctil dependendo da superfície a aspirar. Pressionando o botão da escova (21) com o pé, muda-se a posição de limpeza da escova (fig. 3). Aconselha-se a limpeza de pavimentos duros, madeira e parquet com a escova de fibra activada, e a limpeza de carpetes e tapetes com a escova de fibra escondida.

Este modelo também inclui um bico de aspiração para locais estreitos, ranhuras e esquinas (18).

6 Já pode ligar o aparelho à rede. Para isso, retire o cabo e coloque o aspirador em funcionamento accionando o botão (10).
7 Regule a potência de aspiração com o regulador (12).
8 Também se pode regular a potência de aspiração abrindo ou fechando o regulador mecânico de potência no cabo (13).
9 Uma vez acabado o trabalho, desligue o aparelho accionando o botão (10).
10 Desligue-o da rede e recolha o fio pressionando a tecla (11). Recomenda-se segurar a ficha do fio com a mão, para evitar um possível golpe desta com o corpo do aspirador.
11 Se o desejar pode utilizar a alça (19) para transportar o aspirador enquanto o estiver a utilizar e pode aceder a lugares difíceis.

Se deseja interromper a tarefa de aspiração tem a possibilidade de acoplar a escova comodamente no suporte parking horizontal (15) evitando o incomodo de ter que deixar os tubos e a escova no chão.

Para transportar e guardar o aspirador com maior facilidade recomenda-se seja colocado na posição vertical. Para isso, encaixe o porta-acessórios no suporte de parking vertical situado na parte inferior do corpo do aspirador.

3 LIMPEZA E CONSERVAÇÃO

Se aspirar uma grande quantidade de pó fino, por exemplo, pó procedente de furos, areia, gesso ou farinha, os poros do saco ficam tapados. Depois de isto ter ocorrido, será necessário substituir o saco por um novo, dado que os poros tapados reduzem a potência de aspiração.

TROCA DO SACO-CONTENTOR DO PÓ (3)

Quando o indicador (6) estiver completamente vermelho, informa que tem de trocar o saco de papel por um novo.

Em determinadas ocasiões, o indicador pode ficar vermelho por causa de algum objecto preso no tubo flexível ou nalgum acessório. Para saber se isto ocorreu, desligue o aspirador, retire o tubo flexível e volte a ligar o aspirador. Se o indicador não ficar vermelho, limpe o tubo flexível e o seu acessório.

1 Quando tiver de trocar o saco de papel por um novo, desligue o aspirador e actue da seguinte maneira:
2 Abrir o saco-contentor do pó do aspirador pressionando a patilha (1) e levantando a tampa. (fig. 1)
3 O saco de papel dispõe de um fecho higiénico do orifício de entrada para garantir a máxima higiene. Ao retirar o saco, fixe este firmemente nos bordos laterais do cartão e puxe para cima. (fig. 4).
4 Introduzir o novo saco de papel no acessório porta saco do pó (20). Certificar-se de que a seta do bordo inferior do saco está colocada para baixo e verifique se a extremidade de cartão do saco está dentro da guía do acessório porta saquinho do pó (20) e deslize o saco até ao fim do trajecto da guia do acessório (20) (fig. 5).

É muito importante que o saco esteja correctamente colocado, para confirmá-lo verifique a extremidade do cartão do saco. Deve coincidir com o orifício de entrada de a

LIMPEZA E SUBSTITUIÇÃO DE FILTROS

Recomenda-se a verificação dos filtros de ar periódicamente para comprovar o correcto funcionamento. Realize uma limpeza dos filtros se detectar uma diminuição na capacidade de sucção do aparelho.

TROCA DO FILTRO PROTECTOR DO MOTOR (9)

Desligue sempre o seu aspirador antes de limpar ou mudar os filtros.

1 Quando o filtro de protecção do motor (9) estiver sujo (1 ou 2 vezes ao ano, dependendo do uso do aspirador), abra o aspirador, retire o saco do pó e retire o filtro puxando da parte superior do mesmo para cima (fig. 6).
2 Sacuda bem o filtro de protecção ou lave-o se estiver muito sujo, deixando-o secar totalmente.

Importante: Nunca utilize o aspirador sem o filtro de protecção para o motor ou sem que este esteja completamente seco.

MUDANÇA DO FILTRO DE SAÍDA DO AR (7)

Desligue sempre o seu aspirador antes de limpar ou mudar os filtros.

1 Deve limpar também o filtro de saída do ar (7) 1 ou 2 vezes ao ano. Para isso, abra a tampa do filtro de saída do ar (7) pressionando na parte superior do botão de abertura da tampa (8) (fig. 7) e retire o filtro.
2 Sacuda bem o filtro de protecção (7) ou lave-o se estiver muito sujo, deixando-o secar totalmente e volte a colocá-lo uma vez limpo. Nunca utilize o aspirador sem o filtro de saída do ar.
3 Volte a fechar a tampa do aspirador. Para isso, faça coincidir as patilhas da tampa do filtro de saída do ar nos seus alojamentos situados na parte inferior do aspirador e pressione para baixo o botão de abertura da tampa do filtro (8) até ouvir um clique (fig. 8).

LIMPEZA DO APARELHO

Antes de limpar o aparelho desligue-o da rede eléctrica. Assegure-se de que não entra água no interior do aparelho.

Limpe o aparelho antes da primeira utilização, imediatamente após cada utilização e após um longo período de tempo sem usar. Desta forma, assegura um correcto funcionamento e prolongará a sua vida útil.

1 Limpe o exterior do aparelho com um pano húmido. Não utilize produtos abrasivos nem dissolventes.

ATENÇÃO!!: Quando pretender desfazer-se do aparelho, NUNCA o deite no caixote do lixo, faça-o no seu ECOPONTO ou no ponto de recolha de residuos mais perto de sua casa, para o seu posterior tratamento. Desta forma, está a contribuir para a protecção do meio ambiente.

DESIGN ECOLÓGICO
INFORMAÇÃO SOBRE O CUMPRIMENTO DE REQUISITOS DE DESIGN ECOLÓGICO

- Este aspirador pertence ao grupo de “aspiradores para fins gerais”: possui uma escova concebida para limpar quer alcatifas quer pavimentos de madeira.
- Este aspirador cumpre os requisitos de design ecológico que se encontram no ANEXO I do regulamento da UE (666/2013) pelo que se aplica a directiva 2009/125/CE.
- Para determinar o cumprimento com os requisitos de design ecológico e para o cálculo dos parâmetros de rotulação energética considera-se como referência as normas europeias EN 60312-1, EN 60704-2-1 y EN 60335-2-2.
- Consumo anual energético indicativo (kWh por ano) calculado com base em 50 sessões de limpeza. O consumo anual energético real dependerá da forma como o aparelho é utilizado

Este aparelho cumpre a Directiva 2006/95/EC de Baixa Tensão, a Directiva 2004/108/EC de Compatibilidade de Electromagnética e a Directiva 2011/65/EU sobre restrições à utilização de determinadas substâncias perigosas em aparelhos eléctricos e electrónicos.

ITALIANO IT

Leggere le presenti istruzioni in ogni loro parte prima di utilizzare l’apparecchio. Il presente manuale è parte integrante del prodotto. Conservarlo in un luogo sicuro per poterlo consultare in futuro.

AVVERTENZA

Tenere in considerazione le precauzioni riportate di seguito, la mancata osservanza di tali precauzioni può causare incidenti e danneggiare materiali o persone

INDICAZIONI GENERALI DI SICUREZZA

- Questo apparecchio può essere utilizzato da bambini di età superiore agli otto anni, da persone inesperte o con capacità fisiche, sensoriali o mentali compromesse solo in presenza di adeguata supervisione o se adeguatamente istruiti in merito all’uso in condizioni di sicurezza, e se in grado di comprendere i pericoli connessi all’uso.
- Questo apparecchio non è un gioco. I bambini devono essere sorvegliati per evitare che giochino con il dispositivo
- La pulizia e la manutenzione non dovrebbe essere eseguita da bambini, ad eccezione di età superiore a 8 anni con la supervisione. Tenere l’apparecchio e il cavo fuori dalla portata dei bambini sotto l’età di 8 anni.
- Scollegare sempre l’apparecchio dalla rete elettrica dopo l’uso e prima di smontare o montare dei pezzi o svolgere qualsiasi attività di manutenzione o pulitura.
- Scollegare l’apparecchio dalla rete elettrica anche in caso di black-out. In fase di collegamento o scollegamento alla/dalla rete elettrica, l’apparecchio deve restare sempre spento.
- Se il cavo di alimentazione è danneggiato farlo sostituire dal produttore, da un servizio di assistenza post-vendita o da personale qualificato per evitare pericoli.

- Questo aspirapolvere appartiene al gruppo di “aspirapolvere a scopo generale”, dispone di una spazzola disegnata per pulire tappeti e pavimenti in legno.
- Questo è un aspirapolvere a secco, disegnato per raccogliere solo rifiuti secchi (polvere, fibre, fili)
- Il presente apparecchio è destinato unicamente all’uso domestico e non industriale. Per evitare pericoli, non utilizzare l’apparecchio per scopi diversi da quelli a cui è destinato (ad esempio aspirazione di liquidi, calcinacci, cemento ecc.)
- Non apportare modifiche né riparazioni di sorta all’apparecchio. In presenza di qualunque anomalia del cavo o di qualsiasi altra parte dell’apparecchio, non utilizzarlo e consultare un servizio di assistenza autorizzato.
- Non usare pezzi o accessori non forniti o non raccomandati da SOLAC..
- Non utilizzare l’aspirapolvere per la pulizia degli animali.
- Non aspirare mai cenere accesa, schegge, oggetti appuntiti o liquidi.
- Non aspirare fiammiferi accesi o mozziconi. Non aspirare materiali tossici (ammoniaca...).
- Non aspirare polveri provenienti da toner. Il toner utilizzato per stampanti e fotocopiatrici può infatti essere un conduttore di energia elettrica.
- Prima di collegare l’apparecchio alla rete elettrica, verificare che il voltaggio indicato coincida con quello della sua abitazione.
- Non utilizzare il cavo per appendere l’apparecchio. Scollegare l’apparecchio dalla rete elettrica impugnando sempre la spina e non il cavo di alimentazione.
- Evitare che il cavo entri in contatto con schegge taglienti o superfici calde.
- Non lasciare il cavo sospeso dal bordo di tavoli o ripiani; i bambini potrebbero tirarlo e far cadere l’apparecchio.

Non inserire mai il dispositivo in acqua o altro liquido.

- Non toccare l’aspirapolvere o la spina con le mani bagnate.
- Non lasciare l’apparecchio incustodito collegato alla rete elettrica.
- Tenere l’aspirapolvere lontano da fonti di calore.
- Non utilizzare mai l’aspirapolvere senza il contenitore per la polvere o i filtri di protezione correttamente collocati.
- Mantenere sempre libere le fessure di entrata e uscita dell’aria.
- Non avvicinare capelli, abiti, dita o altre parti del corpo ai fori di entrata e uscita dell’aria.
- Prestare la massima attenzione durante l’utilizzo dell’aspirapolvere lungo le scale.
- Non utilizzare l’apparecchio in spazi chiusi in cui possano accumularsi vapori esplosivi o tossici.
- Non utilizzare l’apparecchio calpestando il cavo di alimentazione.
- Realizzare le operazioni di manutenzione indicate nella sezione PULIZIA E CONSERVAZIONE per una vita più lunga del dispositivo.
- Rimuovere tutti i sacchetti di carta o di plastica, i pezzi di plastica, i cartoncini ed eventuali adesivi che si trovano dentro o fuori l’apparecchio e che sono stati utilizzati per proteggerlo durante il trasporto o per promuoverne la vendita.

1 COMPONENTI PRINCIPALI

1 Flangia di apertura del sacchetto della polvere
2 Vano del sacchetto
3 Sacchetto della polvere
4 Chiusura igienica del sacchetto della polvere
5 Innesto per il flessibile dell’aspirapolvere
6 Indicatore di riempimento del sacchetto della polvere
7 Filtro di uscita dell’aria
8 Pulsante coperchio del filtro di fuoriuscita dell’aria
9 Filtro di protezione del motore
10 Pulsante di accensione e spegnimento
11 Pulsante dell’avvolgicavo
12 Regolatore elettronico di potenza
13 Manico con regolatore meccanico di potenza
14 Flessibile
15 Supporto parking orizzontale
16 Tubo di metallo telescopico
17 Spazzola universale per pavimenti e moquette
18 Boccola di aspirazione per scanalature, angoli e così via
19 Manico di trasporto
20 Accessorio porta-sacchetto della polvere
21 Pulsante spazzola

2 FUNZIONAMENTO

L’apparecchio è progettato esclusivamente per la pulizia mediante aspirazione di pavimenti, moquette, mobili e tessuti. Non utilizzare per scopi differenti.

Liberare completamente l’apparecchio da tutti gli elementi utilizzati per il trasporto e l’imballo.

1 Verificare che il sacchetto della polvere (3) e i filtri (7 e 9) siano posizionati correttamente. Per ulteriori informazioni, leggere il parágrafo successivo “Sostituzione del sacchetto della polvere, del filtro di protezione del motore e del filtro di fuoriuscita dell’aria”.

Una flangia di sicurezza impedisce la chiusura dell’aspirapolvere se non è presente il sacchetto della polvere.

2 Per aprire il vano del sacchetto (2), premere la flangia di apertura del sacchetto della polvere (1) e sollevare il coperchio (fig. 1).
3 Per chiudere il vano (2), abbassarne il coperchio e premere con la mano verso il basso, nella zona dell’apertura (1), fino a sentire un clic (fig. 2).
4 Per collocare il flessibile (14), introdurne l’estremità nel foro di collegamento (5) fino a sentire un clic.
5 Prima di utilizzare l’aspirapolvere, preparare gli accessori adatti alla superficie da pulire. Si montano a pressione eseguendo un leggero movimento rotatorio. È possibile fissare gli accessori direttamente al flessibile (14) oppure, per accedere a superfici lontane, applicare il tubo telescopico in metallo (16).

La spazzola di aspirazione (17) fornita con questo modello può essere utilizzata su qualsiasi tipo di pavimento, moquette o tappeto. Questa è una spazzola retrattile, adattabile alla superficie da pulire. Premere con il piede sul pulsante della spazzola (21) consente di cambiare la posizione di pulizia della spazzola (fig. 3). Si consiglia la pulizia di superfici dure, in legno e parquet con la spazzola di fibra attivata e la pulizia di moquette e tappeti con la spazzola di fibra nascosta.

Questo modello presenta inoltre una boccola di aspirazione che consente di pulire fessure, scanalature e angoli (18)

6 Adesso è possibile collegare l’apparecchio alla rete elettrica. Per farlo, estrarre il cavo dell’alimentazione e avviare l’aspirapolvere premendo il pulsante (10).
7 Regolare la potenza di aspirazione con il regolatore (12).
8 Per regolare la potenza di aspirazione, è possibile inoltre aprire o chiudere il regolatore meccanico di potenza che si trova sul manico (13).
9 Dopo l’uso, spegnere l’apparecchio premendo il pulsante (10).
10 Staccarlo dalla presa di corrente e avvolgere il cavo premendo il tasto (11). Si consiglia di afferrare la spina del cavo con la mano, per evitare che possa urtare contro il corpo dell’aspirapolvere.
11 È possibile utilizzare il manico (19) per trasportare l’aspirapolvere durante l’uso e poter accedere così a luoghi difficili.

Se si desidera interrompere temporaneamente le operazioni di pulizia è possibile agganciare la spazzola al supporto parking orizzontale (15) evitando così di lasciare tubo e spazzola per terra.

Si raccomanda, per trasportare e riporre l’aspirapolvere con maggior facilità, di collocarlo in posizione verticale. A tale scopo, incastrare il porta accessori nel supporto parking verticale presente nella parte inferiore del corpo principale dell’aspiratore.

3 PULIZIA E CONSERVAZIONE

In caso di aspirazione di grandi quantità di polveri sottili quali polvere da trapanazione, sabbia, gesso o farina, i fori del sacchetto potrebbero otturarsi. In questo caso sarà necessario sostituire il sacchetto, perché i fori otturati riducono la potenza di aspirazione.

SOSTITUZIONE DEL SACCHETTO DELLA POLVERE (3)

Se la spia (6) è completamente rossa, ciò indica che è necesario sostituire il sacchetto di carta con uno nuovo.

In alcune occasioni, la spia può diventare rossa a causa di qualche oggetto bloccato all’interno del flessibile o in un accessorio. Per verificare se questo è il motivo, staccare l’aspirapolvere dalla corrente, estrarre il flessibile e ricollegarlo. Se la spia non diventa rossa, pulire il flessibile e il relativo accessorio.

1 Per sostituire il sacchetto di carta con uno nuovo, scollegare l’aspirapolvere e procedere nel modo di seguito indicato:
2 Aprire il sacchetto della polvere premendo la flangia (1) e sollevando il coperchio. (fig. 1).
3 Il sacchetto di carta presenta una chiusura igienica del foro d’ingresso per garantire la massima igiene. Quando si estrae il sacchetto, tenerne con forza i bordi laterali e tirarlo verso l’alto dalla parte centrale (fig. 4).
4 Introdurre il nuovo sacchetto di carta nell’accessorio (20). Verificare che la freccia del bordo inferiore del sacchetto sia rivolta verso il basso e che il bordo di cartone del sacchetto si trovi all’interno della guida dell’accessorio portasacchetto (20), far scorrere il sacchetto fino in fondo alla guida dell’accessorio (20) (fig. 5).

È molto importante che il sacchetto sia posizionato correttamente. Per verificarlo, osservarne il bordo di cartone. È necessario che coincida con il foro d’ingresso dell’aria dell’aspiratore.

PULIZIA E SOSTITUZIONE DEI FILTRI

Si raccomanda di controllare periodicamente i filtri dell’aria per verificarne il corretto funzionamento. Pulire i filtri se si rileva una diminuzione della capacità di aspirazione dell’apparecchio.

SOSTITUZIONE DEL FILTRO DI PROTEZIONE DEL MOTORE (9)

Scollegare sempre l’aspiratore prima di pulire o cambiare i filtri.

1 Se il filtro di protezione del motore (11) è sporco (1 o 2 volte l’anno, a seconda dell’uso dell’aspirapolvere), aprire l’aspirapolvere, estrarre il sacchetto della polvere e rimuovere il filtro tirandone la parte superiore verso l’alto (fig. 6).
2 Agitare bene il filtro di protezione oppure lavarlo se è molto sporco, facendolo asciugare completamente.

Importante: Non utilizzare mai l’aspiratore senza il filtro di protezione del motore o se il filtro di protezione è ancora umido.

SOSTITUZIONE DEL FILTRO DI USCITA DELL’ARIA (7)

Scollegare sempre l’aspiratore prima di pulire o cambiare i filtri.

1 È opportuno pulire il filtro dell’aria (7) 1 o 2 volte l’anno. Per farlo, aprire il coperchio del filtro di fuoriuscita dell’aria (7) premendo sulla parte superiore del pulsante di apertura del coperchio (8) (fig. 7) ed estrarre il filtro.
2 AAgitarlo bene o lavarlo se è molto sporco, lasciandolo asciugare completamente. Non utilizzare mai l’aspirapolvere senza il filtro di uscita dell’aria.
3 Riposizionare il filtro e il coperchio. Per farlo, fare in modo che le flangie del coperchio del filtro di uscita dell’aria si trovino nei relativi alloggiamenti, sulla parte inferiore dell’aspiratore, quindi premere il pulsante di apertura del coperchio del filtro (8) fino a sentire un clic (fig. 8).

PULIZIA DELL’APPARECCHIO

Prima di pulire l’apparecchio, scollegarlo dalla rete. Assicurarsi che nell’apparecchio non entri acqua.

Pulire l’apparecchio prima del primo utilizzo, dopo ogni utilizzo e dopo lunghi periodi di inutilizzo. In questo modo se ne garantirà il funzionamento corretto e una lunga durata.

1 Pulire l’esterno dell’apparecchio con un panno umido. Non utilizzare prodotti abrasivi o solventi.

ATTENZIONE: Non smaltire MAI l’apparecchio insieme ai rifiuti domestici. Portarlo presso il CENTRO DI SMALTIMENTO o di raccolta più vicino perché possa essere smaltito adeguatamente. In questo modo si contribuirà alla tutela dell’ambiente.

REQUISITI ECOLOGICI
INFORMAZIONI RIGUARDO L’ADEMPIMENTO DEI REQUISITI ECOLOGICI

- Questo aspirapolvere appartiene al gruppo “aspirapolvere a scopo generale”: Dispone di una spazzola per pulire sia tappeti che pavimenti in legno.
- Questo aspirapolvere adempie i requisiti ecologici riuniti nell’ALLEGATO I del regolamento UE (666/2013) a cui si applica la legge 2009/125/CE
- Per stabilire l’adempimento dei requisiti ecologici e per il calcolo dei parametri di etichettatura energetica si prende come riferimento le normative Europee EN 60312-1, EN 60704-2-1 y EN 60335-2-2.
- Consumo annuale indicativo di energia (kWh all’anno) calcolato sulla base di 50 sessioni di pulizia. Il consumo annuale reale di energia dipenderà dal modo in cui si utilizzi il dispositivo.

Questo apparecchio osserva la Direttiva 2006/95/EC sulla Bassa Tensione, la Direttiva 2004/108/EC sulla Compatibilità Elettromagnetica e la Direttiva 2011/65/EU sulle restrizioni all’utilizzo di determinate sostanze pericolose su apparecchiature elettriche ed elettroniche.

NEDERLANDS NL

Lees deze gebruiksaanwijzingen helemaal door alvorens het apparaat in gebruik te nemen. Deze gebruiksaanwijzing is onderdeel van het product. Bewaar de gebruiksaanwijzing op een veilige plek om deze in de toekomst na te kunnen slaan.

WAARSCHUWING

Houd rekening met onderstaande waarschuwingen. Het niet naleven van deze waarschuwingen kan leiden tot ongevallen die schade en letsel kunnen veroorzaken.

ALGEMENE VEILIGHEIDSVOORSCHRIFTEN

- Dit apparaat mag alleen door kinderen ouder dan acht jaar en door personen met lichamelijke, zintuiglijke of geestelijke beperkingen, of met een gebrek aan ervaring en kennis gebruikt worden, als zij voor het gebruik van dit apparaat onder toezicht staan of passende aanwijzingen hebben gekregen voor het veilige gebruik van dit apparaat en zij de mogelijke gevaren van dit apparaat begrijpen.
- Dit apparaat is geen speelgoed. Men moet kinderen in het oog houden om er zeker van te zijn dat ze niet met het apparaat spelen.
- Het schoonmaken en onderhoud mag niet worden uitgevoerd door kinderen, behalve voor oudere dan 8 jaar met toezicht. Houden de machine en de kabel buiten het bereik van kinderen onder de leeftijd van 8 jaar.
- Trek altijd na gebruik de stekker uit het stopcontact en ook vóórdat u onderdelen verwijdert of aanbrengt of onderhouds- of reinigingswerkzaamheden aan het apparaat verricht. Trek de stekker er ook bij stroomuitval uit. Wanneer u de stekker in of uit het stopcontact doet, dient het apparaat uit te staan.
- Laat als het netsnoer beschadigd is, dit door de fabrikant, zijn klantenservice of door vergelijkbaar opgeleid personeel vervangen, om evt. risico’s te vermijden.

- Deze stofzuiger behoort tot de groep “stofzuigers voor algemeen gebruik”. Hij beschikt over een borstel waarmee zowel tapijten als houten vloeren kunnen gereinigd worden.
- De stofzuiger mag alleen gebruikt worden op droge oppervlakten. Hij is ontworpen om droog vuil (stof, vezels en draden) op te zuigen.
- Het apparaat is uitsluitend bedoeld voor huishoudelijk gebruik; niet voor bedrijfsmatig gebruik. Elk ander gebruik dan hier vermeld kan gevaarlijk zijn (bijv. opzuigen van vloeistoffen, stof van bouwwerkzaamheden, cement, enz.).
- Voer geen enkele wijziging of reparatie aan het apparaat uit. Bij defecten aan het netsnoer of een ander deel van het apparaat, het apparaat niet gebruiken maar naar een erkende technische dienst brengen.
- Gebruik geen onderdelen of hulpstukken die niet door SOLAC geleverd of aanbevolen zijn.
- Gebruik de stofzuiger niet om dieren schoon te maken.
- Zuig nooit gloeiende as op, noch splinters, scherpe voorwerpen of vloeistoffen.
- Zuig geen aangestoken lucifers of peuken op. Zuig evenmin giftige materialen (bijv. ammoniak...) op.
- Zuig geen tonerstof op. Toner voor bijvoorbeeld printers en kopieerapparaten kan elektriciteit geleiden.
- Kijk, alvorens het apparaat op het lichtnet aan te sluiten, of het aangegeven voltage overeenkomt met de netspanning bij u thuis.
- Laat het apparaat niet aan de kabel hangen. Neem de stekker uit het stopcontact door aan de stekker, nooit aan het snoer, te trekken.
- Zorg ervoor dat het netsnoer niet in contact komt met scherpe kanten of hete oppervlakken.
- Laat het snoer niet over de rand van de tafel of het aanrecht hangen om te voorkomen dat kinderen eraan trekken en het apparaat op de grond valt

Dompel het apparaat niet onder in water of andere vloeistoffen.

- Raak de stofzuiger of de stekker niet met natte handen aan.
- Laat het apparaat niet onbeheerd achter wanneer deze op het lichtnet aangesloten is.
- Houd de stofzuiger uit de buurt van warmtebronnen.
- Gebruik de stofzuiger nooit zonder dat het stofreservoir en de beschermingsfilters correct geplaatst zijn.
- Zorg ervoor dat de luchtinlaat en blaasuitgang niet geblokkeerd wordt.
- Houd het haar, de kleding, vingers en gelijk welk l ichaamsdeel ver van de aanzuig- en uitblaasopeningen.
- Let extra op wanneer u de stofzuiger op de trap gebruikt.
- Gebruik dit apparaat niet in gesloten ruimten waar zich explosieve of giftige dampen kunnen ophopen.
- Gebruik dit apparaat niet boven het netsnoer.
- Voer de onderhoudsactiviteiten, aangegeven in het deel REINIGING EN OPBERGING, uit teneinde de levensduur van het apparaat te verlengen.
- Verwijder alle papieren of plastic zakken, kunststof plaatjes, kaartjes en stickers die evt. aan de binnen- of buitenkant van het apparaat aangebracht werden ter bescherming tijdens het transport of voor reclamedoeleinden.

1 VOORNAAMSTE ONDERDELEN

1 Lip om de stofzakruimte te openen.
2 Stofzakruimte
3 Stofzak
4 Hygiënische afsluiting voor de stofzak
5 Aansluitstuk voor de stofzuigerslang
6 Indicatie “stofzak vol”
7 Blaasfilter
8 Drukknop voor deksel van blaasfilter
9 Motorbeschermingsfilter
10 Aan-/uit-drukknop
11 Drukknop snoeroprolmechanisme
12 Elektronische zuigkrachtregeling
13 Handvat met mechanische zuigkrachtregeling
14 Slang
15 Houder “horizontaal parkeren”
16 Telescoopbuis
17 Universele vloer- en tapijtborstel, ...
18 Speciale borstel voor houten vloeren en parket
19 Zuigmond voor kieren, hoeken, ...
20 Draaghandgreep
21 Stofzakhouder

2 WERKING

Dit apparaat is uitsluitend bedoeld om vloeren, tapijten, meubels en textielweefsel schoon te zuigen. Gebruik het niet voor andere doeleinden.

Verwijder alle transport- en verpakkingselementen in hun geheel.

1 Controleer of de stofzak (3) en de filters (7 en 9) correct geplaatst zijn. Zie hiervoor het volgende hoofdstukje (Vervangen van de stofzak, het motorbeschermingsfilter en het blaasfilter).

Een veiligheidslip voorkomt dat de stofzuiger kan worden gesloten zolang de stofzak niet is geplaatst.

2 Druk, om de stofzakruimte (2) te openen, op de openingslip (1) en licht het deksel op (Afb. 1).
3 Doe, om de stofzakruimte (2) te sluiten, het deksel omlaag en druk hem aan met de hand aan de kant van de sluiting (1) totdat hij vastklikt. (Afb. 2)
4 Plaats de stofzuigerslang (14), door het uiteinde in de aansluiting (5) te steken totdat u een klik hoort.
5 Bevestig voordat u begint te stofzuigen het juiste hulpstuk voor het oppervlak dat u gaat zuigen. De hulpstukken worden met een lichte, draaiende beweging vastgedrukt. U kunt ze direct op de stofzuigerslang (14) plaatsen, of desgewenst, om op grotere afstand te kunnen werken, op de telescoopbuis (16).

De zuigborstel (17) van dit model is geschikt voor elke soort vloer, vloerbedekking, vloerkleed. Deze borstel kan ingetrokken worden, al naar gelang het te zuigen oppervlak. Druk met de voet op de borstelknop (21) om de borstelstand te veranderen (Afb. 3). Aanbevolen wordt om harde vloeren van hout of parket te zuigen met de vezelborstel en bij vloerbedekking en vloerkleden vezelborstel achterwege te laten.

Dit model beschikt ook over een zuigmond voor smalle stukken, kieren en hoeken (18).

6 U kunt de stofzuiger nu op het lichtnet aansluiten. Trek daarvoor het snoer uit de stofzuiger en zet de stofzuiger aan met behulp van de drukknop (10).
7 Stel het vermogen in met de zuigkrachtregeling (12).
8 De zuigkracht kan ook worden bijgeregeld door de mechanische zuigkrachtregeling (13) in het handvat te verstellen.
9 Zet na gebruik de stofzuiger met behulp van de drukknop (10) uit.
10 Haal de stekker uit het stopcontact en rol het snoer op met de desbetreffende knop (11). Het verdient aanbeveling bij het inrollen de stekker vast te houden om te voorkomen dat deze tegen de behuizing van de stofzuiger slaat.
11 Desgewenst kan de stofzuiger tijdens het gebruik worden vastgehouden bij de handgreep (19), om bij moeilijk bereikbare plekken te kunnen komen.

Als u het stofzuigen wilt onderbreken heeft u de mogelijkheid de borstel op eenvoudige wijze in de houder “horizontaal parkeren” (15) vast te zetten om te vermijden dat buizen en borstel op de grond blijven liggen.

Om vervoer en opslag van de stofzuiger gemakkelijker te maken is het aan te bevelen de stofzuiger in verticale positie te plaatsen. Breng daarvoor de onderdelenhouder aan in de “verticaal parkeren” houder die aan de onderkant van de stofzuigerromp zit.

3 REINIGING EN ONDERHOUD

Als u een grote hoeveelheid fijn stof opzuigt, zoals boorstof, zand, gips of meel, dan zullen de poriën van de stofzak verstopt raken. Als dit het geval is zal het noodzakelijk zijn de stofzak te vervangen door een nieuwe, omdat de verstopte poriën de zuigkracht verminderen.

VERVANGEN VAN DE STOFZAK (3)

Als de stofzak-vol-indicatie (6) geheel rood is, betekent dit dat de papieren stofzak vervangen moet worden door een nieuwe.

Het kan voorkomen dat de indicator (6) op rood springt door verstopping van de slang of van een hulpstuk. Om erachter te komen wat er aan de hand is kunt u de stofzuiger even uitzetten, de slang afkoppelen en het apparaat weer aanzetten. Indien de indicator nu niet rood uitslaat dient de slang of het hulpstuk te worden gereinigd.

1 Zet, als de stofzak moet worden vervangen, de stofzuiger uit en ga als volgt te werk:
2 Open de stofzakruimte door op de lip (1) te drukken en het deksel op te lichten. (Afb.1)
3 De papieren zak heeft een hygiënische sluiter van de ingang om voor een optimale hygiëne in te staan. Wanneer u de zak eruit haalt dient u stevig de zijranden vast te pakken en het middelste stuk karton omhoog te trekken. (Afb. 4).
4 Plaats de nieuwe stofzak in de stofzakhouder (20). Let erop dat de pijl op de onderrand van de zak naar beneden wijst en controleer of de kartonrand van de stofzak binnen de hulpstukgeleider van de stofzak (20) zit, schuif de zak tot het einde van de hulpstukgeleider (20) (Afb. 5).

Het is van groot belang dat de zak correct geplaatst is. Controleer dit aan de hand van de kartonnen rand van de stofzak. Deze moet precies met de luchtingang van de stofzuiger overeenkomen.

DE FILTERS REINIGEN EN VERVANGEN

Aanbevolen wordt om de luchtfilters regelmatig op hun juiste werking te controleren. Maak de filters schoon als u merkt dat het apparaat minder krachtig zuigt.

VERVANGEN VAN HET MOTORBESCHERMINGSFILTER (9)

Trek altijd de stekker uit het stopcontact alvorens de filters schoon te maken of te verwisselen.

Maak, als het motorbeschermingsfilter (9) vuil is (1 of 2 maal per jaar, afhankelijk van het gebruik van de stofzuiger), de stofzuiger open, neem de stofzak weg en verwijder het filter door dit aan de bovenkant ervan omhoog weg te trekken (Afb. 6).

2 Klop het beschermingsfilter goed uit; als het erg vuil is kan het worden gewassen, maar laat het dan wel volledig drogen.

Belangrijk: Gebruik de stofzuiger nooit zonder het motorbeschermingsfilter, noch met een filter dat niet helemaal droog is.

VERVANGEN VAN HET LUCHTUITLAATFILTER (7)

Trek altijd de stekker uit het stopcontact alvorens de filters schoon te maken of te verwisselen.

Het blaasfilter (7) moet 1 à 2 maal per jaar worden vervangen; open daartoe het deksel van het blaasfilter (7) door de knop om de deksel te openen (8) (Afb. 7) en verwijder het filter.

2 Klop het goed uit; als het erg vuil is kan het worden gewassen, maar laat het dan wel volledig drogen. Gebruik de stofzuiger nooit zonder het blaasfilter.
3 Plaats het filter opnieuw en breng het deksel op zijn plaats aan. Daarvoor en zorg ervoor dat de lipjes van het blaasfilter precies samenvallen met de desbetreffende houders inferieur op de stofzuiger; druk de knop om het filterdeksel te openen (8) in tot u een klik hoort (Afb. 8).

HET APPARAAT SCHOONMAKEN

Neem voordat u gaat schoonmaken de stekker uit het stopcontact. Zorg ervoor dat er geen waterdruppels in het apparaat terecht kunnen komen.

Reinig het apparaat voordat u het voor het eerst in gebruik neemt, onmiddellijk na elk gebruik en na een lange periode ongebruikt te zijn geweest. Zo wordt een geode werking gewaarborgd en wordt zijn nuttige levensduur verlengd.

1 Reinig de buitenkant van het apparaat met een vochtige doek. Gebruik geen schuurof oplosmiddelen.

LET OP: Wanneer u het apparaat wilt afdanken, deponeer het dan IN GEEN GEVAL bij het huisvuil, maar breng het voor verdere verwerking naar het dichtstbijzijnde recyclingcentrum of vuilophaalpunt. Op deze wijze draagt u bij aan het behoud van het milieu.

ECOLOGISCH ONTWERP
INFORMATIE BETREFFENDE DE NALEVING VAN DE EISEN INZAKE ECOLOGISCH ONTWERP

- Deze stofzuiger behoort tot de groep “stofzuigers voor algemeen gebruik”. Hij beschikt over een borstel waarmee zowel tapijten als houten vloeren kunnen gereinigd worden.
- Deze stofzuiger voldoet aan de eisen inzake ecologisch ontwerp volgens BIJLAGE I van de verordening EU (666/2013). Richtlijn 009/125/EC is hierbij van toepassing.
- De Europese normen EN 60312-1, EN 60704-2-1 y EN 60335-2-2 wordt in acht genomen om de naleving van de eisen inzake ecologische ontwerp te bepalen en de parameters van de energielabels te berekenen.
- Het indicatief jaarlijks energieverbruik (kWh per jaar) wordt berekend op basis van 50 reinigingsbeurten. Het werkelijke jaarlijks energieverbruik zal afhangen van hoe het apparaat wordt gebruikt.

Dit apparaat voldoet aan de Richtlijn 2006/95/EC aangaande Laagspanning, de Richtlijn 2004/108/EC aangaande Elektromagnetische Compatibiliteit en de Richtlijn 2011/65/EU aangaande restricties van het gebruik van bepaalde gevaarlijke stoffen in elektrische en elektronische apparatuur.

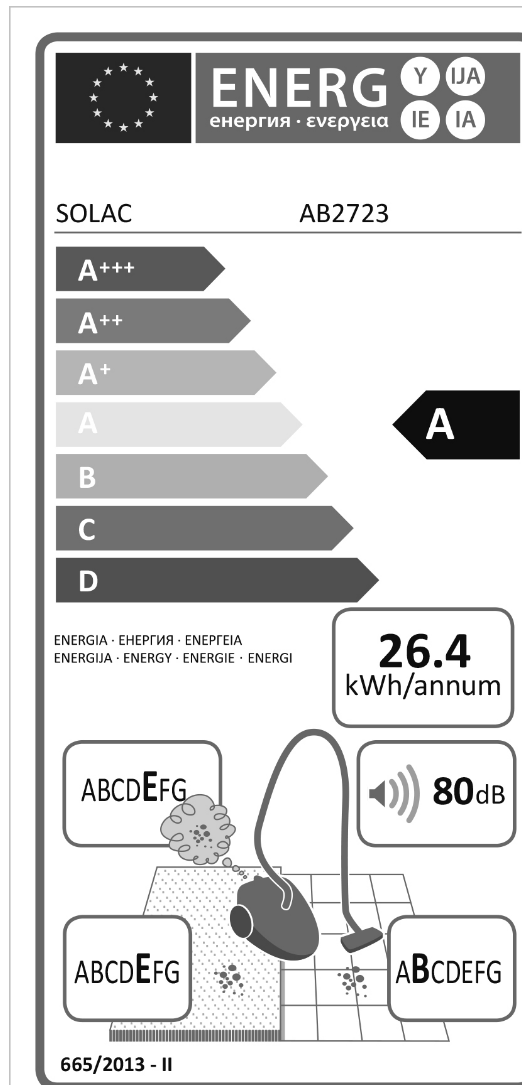

MOD.
AB2723

solac

ASPIRADOR
INSTRUCCIONES DE USO

VACUUM CLEANER
INSTRUCTIONS FOR USE

ASPIRATEUR
MODE D’EMPLOI

STAUBSAUGER
GEBRAUCHSANLEITUNG

ASPIRADOR
INSTRUÇÕES DE USO

ASPIRAPOLVERE
ISTRUZIONI PER L’USO

STOFZUIGER
GEBRUIKSAANWIJZING

Solac is a registered Trade Mark

solac
lo que hacemos, lo hacemos bien
what we do, we do well

Español / **ES**
English / **EN**
Français / **FR**
Deutsch / **DE**
Português / **PT**
Italiano / **IT**
Nederlands / **NL**

Model: AB2723
Rated Power: 220-240V~
50/60Hz
700 W

In conformity with the European directives
• 2006/95/EC Low-Voltage Directive
• 2004/108/EC EMC Directive
• 2011/65/EU Directive

www.solac.com

AB2723_aspirador01.indd 2
28/01/16 17:32

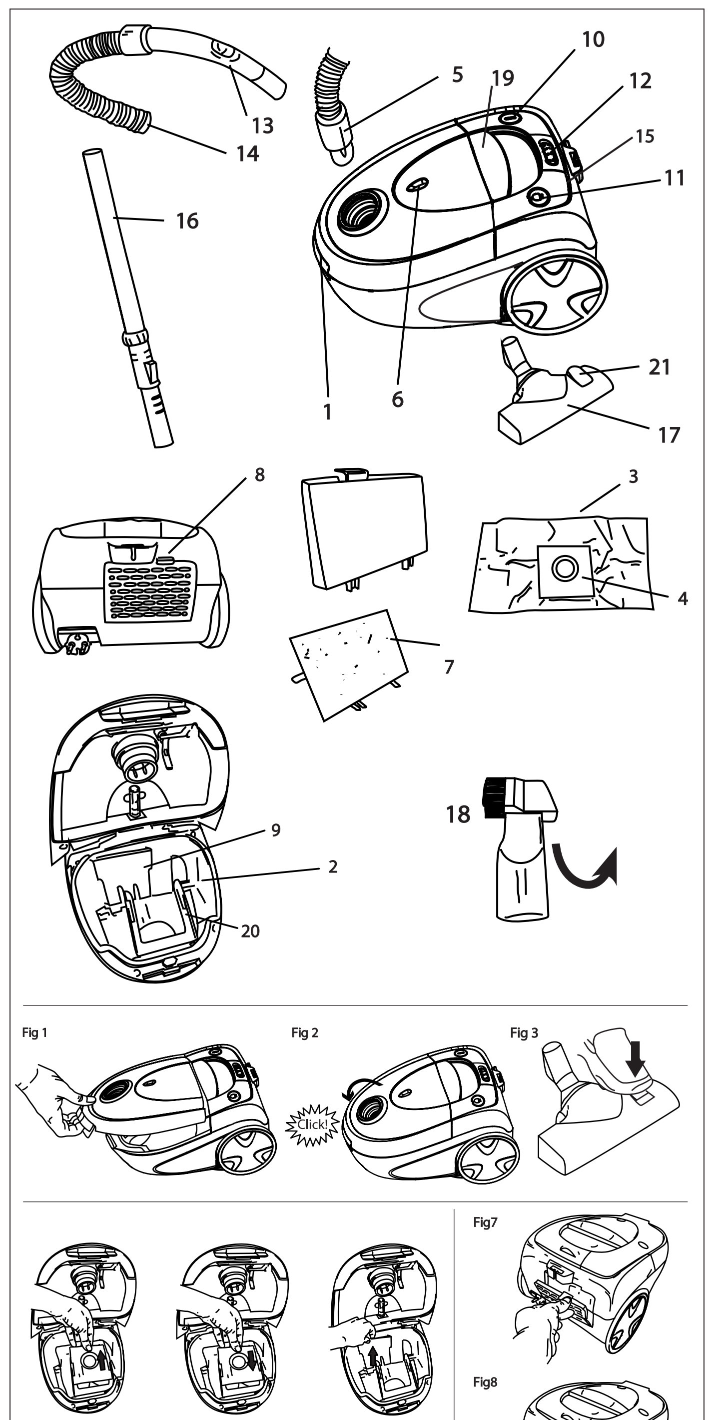

ČEŠKY CS

Než začnete spotřebič používat, přečtěte si pozorně tyto pokyny. Tento návod na použití je nedílnou součástí výrobku.Uschovejte jej pro pozdější potřebus

UPOZORNĚNÍ
Všimněte si následných upozorněních. Nedodržení těchto upozornění může vést k nehodě a mít za následek zranění osob nebo poškození majetku.

VŠEOBECNÉ BEZPEČNOSTNÍ POKYNY

- Tento přístroj smí používat děti od 8 let a dospělí se sníženými fyzickými, smyslovými nebo duševními schopnostmi nebo s nedostatečnými zkušenostmi a znalostmi jen tehdy, pokud budou pod dozorem nebo dostanou pokyny týkající se bezpečného používání zařízení a pochopí jeho rizika.
- Tento přístroj není hračka. Děti musí být pod dozorem, s přístrojem si nesmějí hrát.
- Čištění a údržba výrobku nesmý být prováděna dětmi mladšími 8 let bez dozoru dospělé osoby. Umístětě přístroj a jeho kabel mimo dosah dětí mladších 8 let.
- Po použití vysavač vždy odpojte od elektrické sítě. Stejně tak jej odpojte i před sestavováním nebo rozebíráním dílů a před jakoukoli údržbou nebo čištěním. Spotřebič je také nutné odpojit od elektrické sítě v případě výpadku proudu. Před zapojením či odpojením od elektrické sítě musí být přístroj vypnut.
- Pokud je napájecí kabel poškozený, je nutno jej nahradit novým kabelem nebo zvláštní jednotkou, kterou obdržíte od výrobce nebo ve vašem poprodejním servisním středisku.

- Tento vysavač patří do skupiny „univerzální vysavače" a je dodávaný s hubicí s kartáčem navrženou k čištění koberců a dřevěných podlah.
- Je to vysavač pro suché čištění, určený pouze pro suché nečistoty (prach, vlákna a nitě).
- Zařízení je určeno pouze k domácímu, nikoli k průmyslovému použití. Jiné než uvedené použití může být nebezpečné (např. vysávání kapalin, prachu ze stavebních prací, cementu apod.).
- Spotřebič neupravujte ani neopravujte. Pokud si na napájecím kabelu nebo na kterékoli jiné části zařízení povšimnete čehokoli neobvyklého, nepoužívejte je a předejte je pracovníkům autorizovaného servisního střediska.
- Nepoužívejte žádné součásti nebo příslušenství, které nebyly dodány či doporučeny společností SOLAC. KY
- Nepoužívejte vysavač k čištění zvířat.
- Nikdy nevysávejte žhavý popel, třísky, ostré předměty nebo tekutiny.
- Nikdy nevysávejte zapálené zápalky ani nedopalky cigaret. Nevysávejte toxický materiál (čpavek apod.).
- Nevysávejte tonerový prášek. Například toner, který se používá v tiskárnách a kopírkách, může být vodičem elektrické energie.
- Před připojením zařízení k elektrické síti zkontrolujte, zda vyznačené napětí odpovídá napětí sítě ve vaší domácnosti.
- Nepoužívejte napájecí kabel k zavěšení spotřebiče. Při odpojování zařízení ze zásuvky vždy tahejte za zástrčku, nikoli za kabel.
- Kabel se nesmí dotýkat ostrých hran ani horkých povrchů.
- Nenechávejte kabel zavěšený přes okraj stolu nebo pracovní desky, aby za něj nemohly tahat děti a přístroj neshodily.
- Nikdy nevkládejte přístroj do vody ani jiné kapaliny.
- Nikdy nemanipulujte se zástrčkou nebo s vysavačem mokrýma rukama.
- Přístroj po zapojení do elektrické sítě nenechávejte bez dozoru.
- Vysavač nesmí být v blízkosti zdrojů tepla.
- Nikdy nepoužívejte vysavač bez správně upevněné nádoby na prach nebo ochranných filtrů.
- Vstupy a výstupy vzduchu musí být stále volné a nezakryté.
- Nepřibližujte se vlasy, oděvem, prsty či jinými částmi těla ke vstupům a výstupům vzduchu.
- Při použití vysavače na schodech buďte obzvlášť opatrní.
- Nepoužívejte přístroj v uzavřených prostorách, kde se mohou hromadit výbušné nebo jedovaté výpary.
- Nepoužívejte přístroj ve výšce přesahující délku napájecího kabelu.
- Proveďte údržbu popsanou v odstavci ČIŠTĚNÍ A ÚDRŽBA pro delší životnost spotřebiče.
- Z vnitřní nebo vnější strany zařízení odstraňte veškerý materiál použitý na ochranu během přepravy nebo na podporu prodeje, jako jsou papírové nebo plastové sáčky, plastové fólie, kartony a nálepky.

1 HLAVNÍ SOUČÁSTI

1 Jazýček pro otevření zásobníku prachu
2 Komora pytlíku
3 Zásobník prachu
4 Hygienické těsnění pytlíku na prach
5 Připojení pro ohebnou rouru vysavače
6 Kontrolka naplnění pytlíku
7 Filtr pro odvod vzduchu
8 Tlačítko krytu filtru pro odvod vzduchu
9 Ochranný filtr motoru
10 Vypínač
11 Tlačítko pro navíjení kabelu
12 Elektronický regulátor výkonu
13 Rukojeť s mechanickým regulátorem výkonu
14 Ohebná roura
15 Podpory pro horizontální uskladnění
16 Teleskopická kovová roura
17 Univerzální kartáč pro podlahy a koberce
18 Tipy pro vysávání žlábků, rohů…
19 Rukojeť na přenášení
20 Držák pytlíku na prach
21 Tlačítko kartáče

2 NÁVOD K POUŽITÍ
☞Toto zařízení bylo navrženo pouze pro vysávání podlah, koberců, nábytku a textilií. Nepoužívejte je pro žádný jiný účel.
☞Prvky použité pro přepravu a balení beze zbytku odstraňte.
1 Ujistěte se, že zásobník prachu (3) a filtry (7 a 9) jsou správně umístěné. Viz následující část (Výměna prachového pytlíku, ochranného filtru motoru a filtru pro odvod vzduchu).

Bezpečnostní západka zabrání, aby se vysavač bez správně umístěného zásobníku prachu zavřel.
2 Po otevøení komory pytlíku (2) stlaète jazýèek pro otevøení zásobníku prachu (1) a zvednìte kryt (obr. 1).
3 Pro zavøení komory (2) sklopte kryt a rukou zatlaète na místo pro otevøení (1), dokud neuslyšíte cvaknutí (obr. 2)
4 Připevněte ohebnou hadici (14), konec vložte do otvoru pro připojení (5), dokud neuslyšíte cvaknutí.
5 Před použitím vysavače si připravte hlavice podle povrchu, který chcete čistit. Jemným otočením do sebe zapadnou. Hlavice můžete umístit přímo na ohebnou rouru (14) nebo pro nedosažitelné plochy je upevněte na teleskopickou kovovou rouru (16).

Nasávací kartáč (17) na těchto modelech můžete používat na všechny typy dlážek, koberců a předložek. Tento kartáč je zasouvatelný, záleží od povrchu, který chcete vysávat. Pro změnu čisticí polohy kartáče, zatlačte nohou tlačítko kartáče (21) (obr. 3). Pevné podlahy, dřevo a parkety vám doporučujeme čistit se spuštěným kartáčem. Při čištění koberců a předložek vám
kartáč doporučujeme skrýt.

Tento model obsahuje nasávací hlavici na úzké prostory, žlábky a rohy (18).
6 Teď můžete vysavač zapojit: Vytáhněte kabel a stiskněte tlačítko (10), abyste vysavač zapnuli.
7 Pomocí regulátoru (12) nastavte sací výkon.
8 Sací výkon můžete také nastavit otevřením nebo zavřením ústrojí na rukověti (13).
9 Po skončení zařízení vypněte stisknutím vypínače (10).
10 Odpojte od zdroje elektrické energie, stiskněte tlačítko (11) a zviňte napájecí kabel. Zástrčku držte v ruce, abyste předešli nárazu do pláště vysavače.
11 Když chcete, na obtížných místech můžete používat rukojeť (19) k nošení vysavače.

Když chcete přestat vysávat, můžete kartáč pohodlně vložit do podpory pro horizontální uskladnění (15) a vyhnete se tak nepohodlnému ponechání rour a kartáče na podlaze.

Pro ulehčení přepravy a uskladnění vám doporučujeme vysavač umístit do vertikální pozice. Uděláte to tak, že kapsu pro doplňky připevníte k podpoře pro vertikální uskladnění na dně tělesa vysavače.

3 ČIŠTĚNÍ A ÚDRŽBAN
☞Když vysáváte větší množství jemného prachu, jako například: prach z vrtání, písek, omítku anebo mouku, průduchy pytlíku se zablokují. Když se tak stane, musíte pytlík vyměnit dříve, než zablokované průduchy sníží sací výkon.

VÝMĚNA PRACHOVÉHO PYTLÍKU (3)

Když je kontrolka (6) úplně červená, musíte do vysavače vložit nový papírový pytlík.

Tato kontrolka může zůstat červená, protože se něco zachytilo v ohebné rouře nebo v příslušenství. Když chcete zjistit příčinu, odpojte vysavač od elektrického napájení, odstraňte ohebnou rouru a opětovně zapněte vysavač. Pokud tato kontrolka není červená, vyčistěte ohebnou rouru a příslušenství.
1 Pro výměnu papírového pytlíku odpojte vysavač od zdroje elektrické energie a postupujte následovně:
2 Stlačením jazýčku (1) otevřete komoru pytlíku a zvedněte kryt. (obr.1)
3 Papírový pytlík má pro zajištění maximální hygieny na nasávacím otvoru hygienické těsnění. Při výměně pytlíku jej pevně chyťte za kartónové kraje na stranách a zatáhněte směrem nahoru. (obr. 4).
4 Do držáku prachového filtru (20) vložte nový papírový pytlík. Ujistěte, že šipka na spodním kraji pytlíku směruje směrem dolů a zkontrolujte, že kartónový otvor na papírovém pytlíku je uvnitř opory pytlíku na prach (20), pytlík posuňte až na konec vodítka (20) (obr. 5).

Pytlík musíte vložit správně: utvrďte se zkontrolováním kartónových krajů pytlíku. Musí být srovnané v sacím otvoru vysavače.

ČIŠTĚNÍ FILTRU A VÝMĚNA
☞Doporučujeme, abyste pravidelně kontrolovali vzduchové filtry a ujistili tak, že fungují správně. Zjistíte-li, že sací výkon zařízení klesnul, tyto filtry vyčistěte.

OCHRANNÝ FILTR MOTORU (9)
Před čištěním nebo výměnou filtrů vysavač vždy odpojte od sítě.
1 Pokud je ochranný filtr motoru (9) špinavý (jednou nebo dvakrát ročně, záleží od používání), otevřete vysavač a vyjměte vertikální filtr (8) a to tak, že jej zatáhněte směrem nahoru (obr. 6).
2 Ochranní filtr motoru dobře otřeste anebo jej, když je velmi špinavý, umyjte a nechte úplně vysušit.
☞Důležité: Za žádných okolností nepoužívejte vysavač bez ochranného filtru motoru nebo když není ochranný filtr motoru úplně suchý.

VÝMĚNA FILTRU PRO ODVOD VZDUCHU (7)
Před čištěním nebo výměnou filtrů vysavač vždy odpojte od sítě.
1 Filtr odvodu vzduchu (7) musíte jednou nebo dvakrát ročně vyměnit. Kryt filtru pro odvod vzduchu (7) vyjměte tak, že stlačíte vrchní část tlačítka krytu (8), (obr. 7) a filtr neodstraníte.
2 Ochranný filtr dobře otřeste anebo jej, když je velmi špinavý, umyjte, nechte úplně vysušit a když už je čistý, vložte jej zpět. Vysavač nikdy nepoužívejte bez filtru odvodu vzduchu.
3 Filtr a kryt vložte zpátky na místo. Uděláte to tak, srovnáte kryt filtru pro odvod vzduchu s otvory umístěnými na dolní straně vysavače a stlačíte tlačítko krytu filtru pro odvod vzduchu (8), dokud neuslyšíte cvaknutí (obr. 8).

ČIŠTĚNÍ PŘÍSTROJE
Před čištěním vysavač odpojte od elektrické sítě. Dbejte, aby do přístroje nevnikla voda.

Před prvním použitím, po každém použití a po delším skladování zařízení očistěte. Tím zajistíte správný provoz přístroje a prodloužíte jeho životnost.
1 Vnější povrch spotřebiče očistěte vlhkým hadříkem. Nepoužívejte žádné abrazivní výrobky ani rozpouštědla.

UPOZORNĚNÍ! Budete-li chtít spotřebič zlikvidovat, NIKDY jej nevyhazujte do domovního odpadu. Zaneste jej na nejbližší SBĚRNÉ MÍSTO, kde bude zlikvidován. Tím přispějete k ochraně životního prostředí.

EKODESIGN
INFORMACE O PLNĚNÍ POŽADAVKŮ NA EKODESIGN
- Tento vysavač patří do skupiny „univerzální vysavače" a je dodávaný s hubicí s kartáčem navrženou k čištění koberců a dřevěných podlah.
- Tento vysavač splňuje požadavky na ekodesign stanovené v PŘÍLOZE I. nařízení Komise (EU) č. 666/2013, kterým se provádí směrnice 2009/125/ES.
- Pro zajištění plnění požadavků na ekodesign a pro výpočet parametrů označování spotřeby energie byla uplatněna evropské normy EN 60312-1, EN 60704-2-1 y EN 60335-2-2
- Orientační roční spotřeba energie (kWh/rok) byla vypočtena na základě 50 úklidů. Skutečná roční spotřeba energie bude záviset od provozu vysavače

Tento přístroj je v souladu se směrnicí 2006/95/ES o nízkém napětí, směrnicí 2004/108/ES o elektromagnetické kompatibilitě a směrnicí 2011/65/EU o omezení používání některých nebezpečných látek v elektrických a elektronických zařízeních

POLSKI PL

Przed użyciem urządzenia należy dokładnie zapoznać się z niniejszą instrukcją. Niniejsza instrukcja stanowi nierozłączną część produktu. Należy ją przechowywać w bezpiecznym miejscu, w celu ponownego użytku

OSTRZEŻENIE
Prosimy o zapoznanie się z poniższymi ostrzeżeniami. Ich nieprzestrzeganie może być przyczyną wypadków, skutkujących uszkodzeniem materiałów lub zranieniem osób.

OGÓLNE WSKAZÓWKI BEZPIECZEŃSTWA

- To urządzenie może być używane przez dzieci powyżej 8. roku życia oraz osoby niepełnosprawne fizycznie, czuciowo i umysłowo lub bez odpowiedniego doświadczenia i wiedzy, tylko jeśli zostały wcześniej odpowiednio poinstruowane w zakresie bezpieczeństwa użytkowania urządzenia i są świadome grożących niebezpieczeństw.
- To urządzenie nie jest zabawką. Należy uniemożliwić dzieciom wykorzystywanie urządzenia do zabawy.
- Sprzątanie i użytkownika utrzymanie nie są dokonywane przez dzieci o ile nie są starsze niż 8 i nadzorowane. Przechowywać urządzeniu i jego detonującego poza zasięgiem dzieci w wieku poniżej 8 lat.
- Po użyciu oraz przed przystąpieniem do demontażu lub montażu jakichkolwiek części oraz przed wykonaniem prac konserwacyjnych bądź czyszczeniem należy wyjąć kabel zasilający z gniazda. W przypadku przerw w dostawie prądu urządzenie należy odłączyć od źródła zasilania. Przed podłączeniem lub odłączeniem wtyczki należy się upewnić, że urządzenie jest wyłączone.
- Jeśli przewód zasilający jest uszkodzony, należy go wymienić u producenta, w punkcie serwisowym lub u wykwalifikowanego specjalisty w celu uniknięcia ewentualnych zagrożeń.

- Niniejszy odkurzacz należy do grupy „odkurzaczy ogólnego przeznaczenia". Posiada on końcówkę zarówno do odkurzania dywanów, jak i podłóg drewnianych.
- Jest to urządzenie do odkurzania na sucho, opracowane z myślą o usuwaniu brudu suchego (kurzu, włókien, nitek).
- Produkt ten przeznaczony jest do użytku domowego; nie nadaje się do użytku przemysłowego. Użycie go w jakimkolwiek innym celu niż wskazany jest niebezpieczne (m.in. odkurzania cieczy, pyłu budowlanego, cementu, itp.)
- Nie dokonywać żadnych przeróbek ani nie naprawiać urządzenia na własną rękę. W przypadku stwierdzenia jakichkolwiek uszkodzeń przewodu zasilającego bądź elementów urządzenia należy zaprzestać używania urządzenia i skontaktować się z autoryzowanym serwisem technicznym.
- Nie stosuj części lub akcesoriów niedostarczonych lub niezalecanych przez SOLAC.
- Nie należy używać odkurzacza do czyszczenia zwierząt.
- Nigdy nie odkurzać tlącego się popiołu, szkieł, ostrich przedmiotów lub cieczy.
- Nie odkurzać tlących się zapałek lub niedopałków papierosów. Nie odkurzać materiałów toksycznych (amoniaku, itp.).
- Nie odkurzać tonerów. Tonery używane na przykład w drukarkach i fotokopiarkach mogą być przewodnikami prądu.
- Przed podłączeniem urządzenia do źródła zasilania należy upewnić się, że napięcie znamionowe odpowiada napięciu w domowej instalacji elektrycznej.
- Nie wolno ciągnąć za przewód zasilający w celu odłączenia od źródła zasilania. Zawsze wyjmować wtyk przewodu z gniazda, nigdy nie ciągnąć w tym celu za przewód.
- Upewnić się, że przewód zasilający nie dotyka ostrich krawędzi lub gorących powierzchni.
- Przewód zasilający nie powinien zwisać ze stołu lub blatu roboczego. Dzieci mogą pociągnąć za przewód, zrzucając w ten sposób urządzenie.
- Pod żadnym pozorem nie należy zanurzać urządzenia w wodzie lub innym płynie.
- Nigdy nie dotykać odkurzacza ani wtyczki mokrymi dłońmi.
- Nie pozostawiać urządzenia podłączonego do źródła zasilania bez nadzoru.
- Chronić odkurzacz przed wysoką temperaturą.
- Odkurzacza można używać tylko wtedy, gdy papierowy worek i filtry ochronne znajdują się na swoich miejscach.
- Wloty i wyloty powietrza należy utrzymywać w czystości.
- Włosy, ubranie, palce lub jakiekolwiek inne części ciała należy trzymać z dala od wlotów i wylotów powietrza.
- Używając odkurzacz na schodach należy zachować szczególną ostrożność.
- Nie wolno używać urządzenia w ograniczonej przestrzenie gdzie może tworzyć się eksplozyjna lub toksyczna para.
- Nie stawiać urządzenia powyżej przewodu zasilającego.
- Ażeby zagwarantować urządzeniu długi okres użyteczności, należy przeprowadzać czynności konserwacyjne, wskazane w rozdziale CZYSZCZENIE I KONSERWACJA.
- Usunąć z wewnętrznej i zewnętrznej części urządzenia wszystkie materiały reklamowe oraz materiały użyte dooc hrony urządzenia na czas transportu, w tym naklejki, papier, folię oraz karton.

1 GŁÓWNE PODZESPOŁY

1 Zatrzask pojemnika na kurz
2 Komora worka
3 Worek do odkurzacza
4 Uszczelka higieniczna worka
5 Miejsce podączenia elastycznego węża
6 Wskaźnik napełnienia worka
7 Filtr wylotu powietrza
8 Przycisk pokrywy filtra wylotu powietrza
9 Filtr ochronny silnika
10 Włącznik główny
11 Przycisk nawijaka przewodu
12 Elektroniczny regulator mocy
13 Uchwyt z ręcznym regulatorem mocy
14 Wąż elastyczny
15 Uchwycie do mocowania poziomego
16 Teleskopowa metalowa rura
17 Szczotka ogólnego przeznaczenia do podłóg i dywanów
18 Ssawka do szczelin, naroży, ...
19 Uchwyt transportowy
20 Uchwyt mocujący worka
21 Przycisk szczotki

2 WSKAZÓWKI DLA UŻYTKOWNIKA
☞Urządzenie przeznaczone jest wyłącznie do odkurzania podłóg, dywanów, mebli oraz tkanin. Nie używać go w żadnym innym celu.
☞Całkowicie usunąć wszystkie elementy opakowania i zabezpieczenia stosowane podczas transportu.
1 Upewnić się, że pojemnik na kurz (3) i filtry (7 oraz 9) zostały poprawnie założone. Patrz następny podpunkt (Wymiana worka, filtra ochronnego silnika i filtra wylotu powietrza).

Specjalny zatrzask bezpieczeństwa zapobiega zamknięciu pokrywy odkurzacza w sytuacji, gdy pojemnik na kurz nie jest założony poprawnie.
2 Aby otworzyć komorę worka (2), nacisnąć zatrzask pojemnika na kurz (1) i podnieść pokrywę (rys. 1).
3 Aby zamknąć komorę (2), opuścić pokrywę, dociskając ją ręką w miejscu otwierania (1) (rys. 2), aż zamknie się zatrzask.
4 Zamocować wąż elastyczny (14), wciskając jego końcówkę w otwór przyłączeniowy (5) do usłyszenia kliknięcia zatrzasku.
5 Przed przystąpieniem do odkurzania należy przygotować ssawki odpowiednie do rodzaju powierzchni przeznaczonej do czyszczenia. Delikatny obrót spowoduje ich połączenie. Ssawki można podpinać bezpośrednio do węża elastycznego (14), a w przypadku odkurzania trudno dostępnych miejsc do teleskopowej metalowej rury (16).

Uniwersalna szczotka (17) w tych modelach może być wykorzystywana do czyszczenia wszelkiego rodzaju podłóg, dywanów i wykładzin. W razie potrzeby, jeśli czyszczona powierzchnia tego wymaga, istnieje możliwość schowania szczotki. Aby zmienić położenie szczotki, wcisnąć stopą przycisk szczotki (21) (rys. 3). Zaleca się czyszczenie twardych podłóg i parkietów z wysuniętą, a dywanów i wykładzin ze schowaną szczotką włókienną.

Model ten posiada także ssawkę do trudno dostępnych miejsc, szczelin i narożników(18).
6 Teraz można podłączyć odkurzacz do prądu: w tym celu należy rozwinąć przewód oraz wcisnąć przycisk (10).
7 Za pomocą regulatora (12) dobrać wymaganą moc ssącą.
8 Moc ssąca może również zostać dobrana ręcznie poprzez otwarcie lub zamknięcie odpowiedniego elementu uchwytu (13).
9 Po zakończeniu odkurzania wyłączyć urządzenie za pomocą włącznika głównego (10).
10 Odłączyć od zasilania i nacisnąć przycisk (11) w celu zwinięcia przewodu. Należy przytrzymać wtyczkę kabla, chroniąc ją przed uderzeniem w obudowę odkurzacza.
11 W razie konieczności można w trakcie odkurzania przenieść odkurzacz w trudno dostępne miejsce, wykorzystując w tym celu uchwyt (19).

W przypadku przerwy w odkurzaniu szczotkę można umieścić w uchwycie do mocowania poziomego (15), co eliminuje niewygody związane z obecnością na podłodze rur i szczotek.

Dla ułatwienia przenoszenia i przechowywania urządzenia zalecane jest korzystanie z uchwytu do mocowania pionowego. W tym celu zasobnik na akcesoria należy umieścić w uchwycie do mocowania pionowego na spodzie obudowy urządzenia.

3 CZYSZCZENIE I KONSERWACJA
☞W przypadku odkurzania dużych ilości drobnego pyłu, na przykład: drobin pozostałych po wierceniu, piasku, zaprawy tynkarskiej lub mąki, materiał, z którego wykonany jest worek, może ulec zapyleniu. W takim wypadku powinno się wymienić worek, ponieważ pył wbity w materiał zmniejsza moc ssącą odkurzacza.

WYMIANA WORKA (3)

Jeżeli wskaźnik (6) jest koloru czerwonego, należy wymienić worek.

Wskaźnik może także pokazywać kolor czerwony w przypadku zatkania węża elastycznego lub końcówki. Aby to sprawdzić, należy odłączyć odkurzacz od zasilania, wyjąć wąż, a następnie ponownie włączyć urządzenie. Jeżeli wskaźnik nie jest czerwony, wąż lub końcówka wymagają czyszczenia.
1 W celu wymiany worka należy odłączyć odkurzacz od zasilania i wykonać poniższe czynności:
2 Otworzyć pojemnik na kurz, wciskając zatrzask (1) i podnosząc pokrywę. (rys. 1)
3 Dla utrzymania wysokiej higieny worek papierowy posiada uszczelkę higieniczną wokół otworu wlotowego. Podczas wyjmowania worka należy trzymać go mocno za brzegi i ciągnąć w górę jego środkową tekturową część. (rys. 4).
4 Umieścić nowy worek w uchwycie mocującym (20). Upewnić się, że strzałka znajdująca się przy dolnej krawędzi worka jest skierowana w dół, oraz że krawędź tekturowej części worka znajduje się w prowadnicy uchwytu mocującego worka (20), a następnie wsunąć worek do końca prowadnicy uchwytu (20) (rys. 5).

Worek musi zostać założony właściwie: dla pewności sprawdzić kartonowy element worka. Musi on pasować do otworu wlotowego odkurzacza.

CZYSZCZENIE I WYMIANA FILTRA
☞Zalecamy, aby filtry powietrza były systematycznie kontrolowane w celu upewnienia się, że działają prawidłowo. Filtry należy oczyścić, jeśli zauważy się spadek mocy ssącej odkurzacza.

FILTR OCHRONNY SILNIKA (9)
Desenchufe siempre su aspirador antes de limpiar o cambiar los filtros.
1 W przypadku zabrudzenia filtra ochronnego silnika (9) (sprawdzać 1-2 razy w roku w zależności od intensywności eksploatacji) otworzyć odkurzacz i wysunąć ku górze pionowy filtr (8) (rys. 6).
2 Dokładnie strząsnąć osad, a w razie potrzeby umyć i wysuszyć dokładnie filtr przed ponownym założeniem.
☞Ważne: W żadnym wypadku nie należy uruchamiać odkurzacza bez poprawnie założonego filtra ochronnego silnika lub jeśli filtr nie jest całkowicie suchy.

WYMIANA FILTRA WYLOTU POWIETRZA (7)
Przed przystąpieniem do czyszczenia lub wymiany filtrów należy zawsze odłączyć odkurzacz od zasilania.
1 Filtr wylotu powietrza (7) musi także być wymieniany 1-2 razy w roku. Zdjąć pokrywę filtra wylotu powietrza (7), naciskając przycisk otwierający pokrywę (8), (rys. 7), a następnie wyjąć filtr.
2 Dokładnie wytrzepać filtr lub uprać go, jeżeli jest bardzo zabrudzony, pozostawić do wyschnięcia przed ponownym użyciem. Nigdy nie używać odkurzacza bez filtra wylotu powietrza.
3 Założyć z powrotem filtr i pokrywę. W tym celu ustawić w jednej linii zapadki pokrywy filtra z otworami znajdującymi się w dolny części odkurzacza; docisnąć przycisk pokrywy filtra (8) do usłyszenia kliknięcia zatrzasku (rys. 8).

CZYSZCZENIE URZĄDZENIA
Przed rozpoczęciem czyszczenia upewnić się, że urządzenie jest odłączone od zasilania. Należy upewnić się, że do wnętrza urządzenia nie przedostaje się woda.

Urządzenie powinno zostać wyczyszczone przed pierwszym użyciem, a także bezpośrednio po każdym użyciu oraz jeśli nie było używane przez dłuższy czas. Dzięki temu zapewnione będzie prawidłowe działanie urządzenia i przedłużony czas jego użyteczności.
1 Elementy zewnętrzne urządzenia należy czyścić wilgotną ściereczką. Nie używać ściernych środków czyszczących lub rozpuszczalników.

UWAGA! Chcąc pozbyć się urządzenia, NIGDY nie należy wyrzucać go do kosza. Należy oddać je do najbliższego PUNKTU SKŁADOWANIA I UTYLIZACJI odpadów. Takie działanie pomaga chronić środowisko.

EKOPROJEKTU
ZGODNOŚĆ Z WYMOGAMI EKOPROJEKTU
- Niniejszy odkurzacz należy do grupy „odkurzaczy ogólnego przeznaczenia": Posiada on końcówkę zarówno do odkurzania dywanów, jak i podłóg drewnianych.
- Odkurzacz jest zgodny z wymogami ekoprojektu, ujętymi w ZAŁĄCZNIKU I rozporządzenia UE (666/2013) w sprawie wykonania dyrektywy 2009/125/WE.
- Do określenia zgodności z wymogami ekoprojektu oraz do obliczenia parametrów etykiety energetycznej za punkt odniesienia obrano normę europejskie EN 60312-1, EN 60704-2-1 y EN 60335-2-2.
- Szacowane roczne zużycie energii (kWh na rok) zostało obliczone na podstawie założenia 50 cykli odkurzania.. Rzeczywiste, roczne zużycie energii zależeć będzie od sposobu użytkowania urządzenia

To urządzenie spełnia wymogi Zarządzenia dot. Niskiego Napięcia 2006/95/EC, i Zarządzenia dot. Zgodności elektromagnetycznej 2004/108/EC oraz Zarządzania 2011/65/EU, dot. ograniczeń w użytkowaniu pewnych niebezpiecznych substancji w urządzeniu elektrycznym i elektronicznym

SLOVENČINA SK

Pred použitím zariadenia si pozorne prečítajte tieto pokyny. Táto príručka je neoddeliteľnou súčasťou výrobku. Odložte si ju na bezpečné miesto pre prípad potreby v budúcnosti

UPOZORNENIE
Musia sa brať do úvahy nižšie uvedené varovania. Nedodržiavaním týchto varovaní môže dôjsť k nehodám s následkami zranenia alebo škody.

VŠEOBECNÉ BEZPEČNOSTNÉ POKYNY

- Tento spotrebič môžu používať deti staršie ako 8 rokov a osoby s obmedzenými fyzickými, zmyslovými alebo mentálnymi schopnosťami alebo s nedostatkom skúseností a znalostí, pokiaľ dostali pokyny na bezpečné používanie spotrebiča a uvedomuj si prípadné nebezpečenstvo.
- Toto zariadenie nie je hračka. Deti by ste mali mať pod dozorom, aby ste sa uistili, že sa so zariadením nehrajú.
- Čistenie a údržba by nevykonáva detí, okrem veku 8 s dohľadom nad. Udržať spotrebiča a kábel mimo dosahu detí vo veku do 8 rokov.
- Zariadenie po použití, pred inštaláciou alebo výmenou častí, pred vykonaním akejkoľvek údržby a pred čistením odpojte od zdroja elektrickej energie. Zariadenie odpojte aj v prípade výpadku elektrického prúdu. Pri pripájaní alebo odpájaní zo siete elektrického napätia musí byť zariadenie vypnuté.
- Ak je poškodené elektrické vedenie, malo by byť vymenené výrobcom alebo vo vašom popredajnom servise alebo podobne kvalifikovanou osobou aby sa predišlo možným rizikám.

- Tento vysávač patrí do skupiny „univerzálnych vysávačov". Je vybavený kefou na čistenie kobercov a drevených podláh.
- Tento vysávač je určený na suché vysávanie, t.j. zber iba suchých nečistôt (prach, vlasy, nite).
- Toto zariadenie je určené výhradne na použitie v domácnosti, nie na priemyselné použitie. Je nebezpečné používať spotrebič na iné účely, na aké je určený, (napr. vysávanie kvapalín, prachu zo stavebných prác, cementu, atď.)
- Na zariadení nevykonávajte žiadne modifikácie ani opravy. Ak na napájacom kábli alebo na inej časti zariadenie zistíte akékoľvek poškodenie, obráťte sa prosím, na špecializované servisné stredisko.
- Nepoužívajte časti alebo náhradné príslušenstvo, ktoré nebolo dodané alebo odporučené výrobcom SOLAC.
- Nepoužívajte vysávač na čistenie zvierat.
- Nikdy nevysávajte žeravý popol, triesky, ostré predmety alebo tekutiny.
- Nikdy nevysávajte zapálené zápalky ani cigaretové ohorky. Nevysávajte toxický materiál (čpavok, atď.).
- Nevysávajte tonerový prach. Toner, ktorý sa používa v tlačiarňach a kopírovacích strojoch, môže byť vodičom elektrickej energie.
- Pred pripojením zariadenia ku zdroju elektrickej energie skontrolujte, či menovité napätie zodpovedá napätiu u vás doma.
- Nepoužívajte šnúru na zavesenie zariadenia. Pri odpájaní spotrebiča zo zásuvky nikdy neťahajte za šnúru, ale za zástrčku.
- Uistite sa, že napájací kábel nie je v kontakte s ostrými hranami alebo s horúcimi povrchmi.
- Šnúru nenechávajte visieť cez okraj stola alebo pultu, aby za ňu nepotiahli deti a spotrebič nezhodili.
- Spotrebič neponárajte do vody alebo inej kvapaliny.
- Nikdy nemanipulujte so zástrčkou alebo s vysávačom s mokrými rukami.
- Zariadenie po zapojení nenechávajte bez dozoru.
- Vysávač udržujte mimo dosahu účinkov zdrojov tepla.
- Vysávač nikdy nepoužívajte bez správne vloženej prachovej nádoby alebo ochranných filtrov.
- Udržujte vzduchové výpusty na vysávači vždy čisté.
- Udržujte vlasy, šatstvo, prsty alebo iné časti tela mimo otvorov na nasávanie vzduchu.
- Buďte veľmi opatrný pri používaní vysávača na schodoch.
- Nepoužívajte vysávač v stiesnených priestoroch, kde je riziko prítomnosti výbušných alebo toxických výparov.
- Nepoužívajte spotrebič nad rámec dosahu napájacej šnúry.
- Aby sa predĺžila životnosť spotrebiča, údržbu vykonávajte podľa časti ČISTENIE A SKLADOVANIE.
- Z vnútornej alebo vonkajšej strany zariadenia odstráňte všetok materiál použitý na ochranu počas prepravy alebo na podporu predaja, ako sú papierové alebo plastové sáčky, plastové fólie, kartóny a nálepky.

1 HLAVNÉ ČASTI

1 Jazýček na otvorenie zásobníka prachu
2 Komora vrecka
3 Zásobník na prach
4 Hygienické tesnenie vrecka na prach
5 Pripojenie hadice k vysávača
6 Kontrolka naplnenia vrecka
7 Filter na odvod vzduchu
8 Tlačidlo krytu filtra na odvod vzduchu
9 Ochranný filter motora
10 Vypínač
11 Tlačidlo navíjania sieťového kábla
12 Elektronický regulátor výkonu
13 Rukoväť s mechanickým regulátorom výkonu
14 Hadica
15 Podpory na horizontálne uskladnenie
16 Teleskopická kovová trubica
17 Univerzálna kefa na podlahy a koberce
18 Príslušenstvo na vysávanie priehlbín, rohov...
19 Rukoväť na prenášanie
20 Držiak vrecka na prach
21 Tlačidlo hubice

2 NÁVOD NA POUŽITIE
☞Toto zariadenie bolo navrhnuté výhradne na vysávanie podláh, kobercov, nábytku a látok. Nepoužívajte ho na žiadny iný účel.
☞Úplne odstráňte všetky prvky používané na prepravu a balenie.
1 Skontrolujte, či sú vrecko na prach (3) a filtre (7 a 9) správne umiestnené. Viď nasledujúcu časť (Výmena vrecúška na prach,ochranného filtra motora a filtra na odvod vzduchu).

Bezpečnostná poistka bráni tomu, aby sa vysávač bez správne vloženého vrecka na prach zatvoril.
2 Na otvorenie priestoru na vrecko (2) stlačte jazýček na otvorenie zásobníka prachu (1) a zodvihnite kryt (obr. 1).
3 Ak chcete priestor zatvoriť (2), sklopte kryt a rukou zatlačte na miesto otvárania (1), až kým nepočujete cvaknutie (obr. 2)
4 Pripevnite hadicu (14), koniec vložte do otvoru na pripojenie (5), až kým nepočujete cvaknutie.
5 Pred použitím vysávača si pripravte hubice podľa povrchu, ktorý chcete čistiť. Jemným otočením do seba zapadnú. Hubice môžete umiestniť priamo na hadicu (14) alebo pri ťažko dostupných plochách ich upevnite na teleskopickú kovovú trubicu (16).

Saciu hubicu (17) na týchto modeloch môžete používať na všetky druhy dlážok, kobercov a predložiek. Táto hubica je zasúvateľná, záleží od povrchu, ktorý chcete vysávať. Ak chcete zmeniť polohu hubice, zatlačte nohou tlačidlo na hubici (21) (obr. 3). Pevné podlahy, drevo a parkety vám odporúčame čistiť s vysunutými kefami. Pri čistení kobercov a predložiek vám
odporúčame kefy schovať.

Tento model obsahuje nasávaciu hlavicu na úzke priestory, priehlbiny, rohy (18)
6 Teraz môžete vysávač zapojiť: Vytiahnite kábel a stlačte tlačidlo (10) pre zapnutie.
7 Pomocou regulátora (12) nastavte sací výkon.
8 Sací výkon môžete tiež nastaviť otvorením alebo zatvorením otvoru na rukoväti (13).
9 Po skončení zariadenie vypnite stlačením vypínača (10).
10 Odpojte od zdroja elektrickej energie, stlačte tlačidlo (11) a zviňte sieťový kábel. Zástrčku držte v ruke, aby ste predišli nárazu do podlahu alebo vysávača.
11 Na obtiažnych miestach môžete použiť rukoväť (19) na nosenie vysávača.

Ak chcete prestať vysávať, môžete pohodlne vložiť do podpory na horizontálne uskladnenie (15) a vyhnete sa tak nepohodlnému ponechaniu trubice a hubice na podlahe.

Na uľahčenie prepravy a uskladnenia vám odporúčame vysávač uložiť do vertikálnej polohy. Urobíte to tak, že tašku na doplnky pripevníte k podpore na vertikálne uskladnenie na zadnej strane telesa vysávača.

3 ČISTENIE A ÚDRŽBA
☞Ak vysávate väčšie množstvo jemného prachu, ako napríklad: prach z vŕtania, piesok, omietku alebo múku, prieduchy vrecúška sa upchajú. Keď sa tak stane, musíte vrecúško vymeniť skôr, ako upchaté prieduchy znížia sací výkon.

VÝMENA VRECÚŠKA NA PRACH (3)

Keď je kontrolka (6) červená, musíte do vysávača vložiť nové papierové vrecko. Táto kontrolka môže zostať červená ak sa niečo zasekne v hadici alebo príslušenstve.

Ak chcete zistiť príčinu, odpojte vysávač od zdroja elektrickej energie, dajte dolu hadicu a opätovne zapnite vysávač. Ak
kontrolka nie je červená, vyčistite hadicu alebo príslušenstvo.
1 Ak chcete papierové vrecko vymeniť odpojte vysávač od zdroja elektrickej energie a postupujte nasledovne:
2 Stlačením jazýčka (1) otvorte komoru vrecka a zdvihnite kryt. (obr. 1)
3 Papierové vrecko má pre zabezpečenie maximálnej hygieny na nasávacom otvore hygienické tesnenie. Pri výmene vrecúška ho pevne chyťte za kartónové kraje po stranách a potiahnite smerom hore. (obr. 4).
4 Do držiaku zásobníka na prach (20) vložte nové papierové vrecko. Uistite sa, že šípka na spodnom kraji vrecka smeruje smerom dole a skontrolujte, že kartónový otvor na papierovom vrecúšku je vo vnútri opory vrecúška na prach (20), vrecúško posuňte až na koniec vodiacej lišty (20) (obr. 5).

Vrecúško musíte vložiť správne: uistite sa skontrolovaním kartónových okrajov vrecka. Musí byť zarovnané so sacím otvorom vysávača.

ČISTENIE A VÝMENA FILTRA
☞Vzduchové filtre odporúčame pravidelne kontrolovať, aby sa zabezpečila ich správna funkčnosť. Vyčistite filtre, ak zistíte, že sacia schopnosť zariadenia sa znížila.

OCHRANNÝ FILTER MOTORA(9)
Pred čistením alebo výmenou filtrov vysávač vždy odpojte zo siete.
1 Ak je ochranný filter motora (9) špinavý (raz alebo dvakrát ročne, záleží od používania), otvorte vysávač a vyberte vertikálny filter (8) a to tak, že ho potiahnete smerom hore (obr. 6).
2 Dobre otraste ochranný filter motora alebo ho, ak je veľmi špinavý, umyte a nechajte úplne vysušiť.
☞Dôležité: Za žiadnych okolností nepoužívajte vysávač bez ochranného filtra motora alebo ak nie je ochranný filter motora úplne suchý.

VÝMENA FILTRA NA VÝVOD VZDUCHU (7)
Pred čistením alebo výmenou filtrov vysávač vždy odpojte zo siete.
1 Filter na odvod vzduchu (7) musíte raz alebo dvakrát ročne vymeniť. Kryt filtra na odvod vzduchu (7) vyberiete tak, že stlačíte
vrchnú časť tlačidla krytu (8), (obr. 7) a filter nevyberiete.
2 Ochranný filter dobre vytraste, alebo ak je veľmi špinavý umyte a nechajte vysušiť. Potom ho vložte späť. Vysávač nikdy nepoužívajte bez filtra vývodu vzduchu.
3 Filter a kryt vložte späť na miesto. Urobíte to tak, vyrovnáte kryt filtra na odvod vzduchu s otvormi umiestnenými na dolná časti vysávača a stlačíte tlačidlo krytu filtra na odvod vzduchu (8), až kým nepočujete cvaknutie (obr. 8).

ČISTENIE SPOTREBIČA
Pred čistením spotrebiča ho vždy odpojte od siete elektrického napätia. Skontrolujte, či do spotrebiča nevnikla voda.

Čistite spotrebič pred prvým použitím, okamžite po každom jeho použití a po jeho dlhodobom nepoužívaní. To vám zaistí správny chod spotrebiča a predĺži jeho prevádzkovú životnosť.
1 Vonkajšiu časť zariadenia vyčistite vlhkou látkou. Nepoužívajte abrazívne prostriedky ani rozpúšťadlá.

UPOZORNENIE! Ak chcete prístroj odstrániť, NIKDY ho nevyhadzujte do odpadu. Odneste ho na najbližšie MIESTO ZBERU alebo do najbližšieho centra zberu odpadkov na ďalšie spracovanie. Pomôžete tým životnému prostrediu.

EKOLOGICKÝ DIZAJN
INFORMÁCIE TÝKAJÚCE SA SÚLADU S POŽIADAVKAMI NA EKOLOGICKÝ DIZAJN
- Tento vysávač patrí do skupiny „univerzálnych vysávačov": Je vybavený kefou na čistenie kobercov a drevených podláh.
- Tento vysávač spĺňa požiadavky na ekologický dizajn uvedený v prílohe I k európskemu nariadeniu (č. 666/2013), prostredníctvom ktorého sa uplatňuje smernica č. 2009/125/ES.
- Požiadavky na ekologický dizajn a výpočet vyznačenia energetických parametrov sú určované s odkazom na európske normy č. EN 60312-1, EN 60704-2-1 y EN 60335-2-2.
- Orientačná ročná spotreba energie (kWh za rok) sa vypočíta na základe 50 cyklov vysávania. Ročná spotreba energie závisí od spôsobu používania tohto zariadenia

Toto zariadenie vyhovuje smernici č. 2006/95/ES o nízkom napätí, smernici č. 2004/108/ES o elektromagnetickej kompatibilite a smernici č. 2011/65/EÚ o obmedzení používania niektorých nebezpečných látok v elektrických a elektronických zariadeniach

MAGYAR HU

A készülék használatba vétele előtt figyelmesen olvassa el az alábbi utasításokat.
A kézikönyv elválaszthatatlan részét képezi a terméknek. Őrizze meg biztos helyen, mert később még szüksége lehet rá

FIGYELEM
Kérjük, vegye figyelembe az alábbi figyelmeztetéseket, mivel az említett figyelmeztetések be nem tartása anyagi károkkal és személyi sérülésekkel járó balesetekhez vezethet.

ÁLTALÁNOS BIZTONSÁGI UTASÍTÁSOK

- Ezt a berendezést gyermekek 8 éves kortól, valamint csökkent fizikai, szenzoros- és szellemi képességekkel rendelkező személyek, illetve olyanok használhatják, akik nem rendelkeznek kellő tapasztalattal és ismeretekkel; amennyiben megfelelő tájékoztatást kaptak a berendezés biztonságos használatára vonatkozóan és megértették a lehetséges veszélyeket.
- Ez a készülék nem egy játék. A gyerekeknek minden esetben felügyelet alatt kell állniuk, hogy a készüléket ne használják játékként.
- Ügyeljünk rá, hogy gyermekek ne játszhassanak a berendezéssel. 8 év alatti, valamint felügyelet nélküli gyermek nem végezheti a készülék karbantartását, tisztítását. Tartsa a készüléket és annak vezetékét 8 évnél fiatalabb gyermeketől távol.
- Használat után, alkatrészek felhelyezése vagy leválasztása, illetve tisztítás és karbantartás előtt mindig válassza le a készüléket az elektromos hálózatról. Áramszünet esetén húzza ki a készülék dugaszát a csatlakozóaljzatból. A készüléket a dugasz konnektorba történő bedugása ill. kihúzása előtt ki kell kapcsolni
- Ha a hálózati kábel sérült, akkor a lehetséges veszélyek megelőzése érdekében a gyártónak vagy a vevőszolgálati szervizállomásnak vagy hasonló meghatalmazott személyzetnek ki kell cserélnie azt a lehetséges kockázatok elkerülése érdekében.

- Ez a porszívó az „általános rendeltetésű porszívók" kategóriájába tartozik; rendelkezik szőnyegekhez, valamint fa padlók tisztításához szolgáló kefével.
- Ez egy száraz porszívó, amelyet kizárólag száraz szennyeződések feltakarításához terveztek (por, szálak, fonalak) .
- Ez a termék nem ipari, hanem kizárólag otthoni használatra lett tervezve. A meghatározott céloktól eltérő bármely más célra történő használata veszélyes (pl. folyadékok, ipari por, cement, stb. felszívása)
- Ne módosítsa, és ne javítsa saját kezűleg a készüléket. Ha bármilyen rendellenességet észlel a készülék tápkábelén vagy egyéb alkatrészén, hagyja abba a készülék használatát, és forduljon szakszervizhez.
- Ne használjon olyan elemeket vagy kiegészítőket, melyeket nem a SOLAC gyárt, vagy ajánl.
- A porszívót ne használja állatok tisztítására.
- Soha ne szívjon fel parazsat, üvegszilánkot, éles tárgyakat vagy folyadékot.
- Soha ne szívjon fel égő gyufát vagy cigarettacsikket. Ne szívjon fel mérgező anyagot (ammónia, stb.).
- Ne szívja fel nyomtatók vagy fénymásolók por alakú festékét. A nyomtatók és fénymásolók festékkazettájában lévő festékpor vezetheti az elektromos áramot.
- Az elektromos hálózathoz való csatlakoztatás előtt ellenőrizze, hogy a hálózati feszültség megfelel a készülék specifikációjának.
- A tápkábelnél fogva ne akassza fel a készüléket. Soha ne a kábelnél, hanem mindig a csatlakozónál fogva húzza ki a készüléket a hálózati aljzatból.
- Vigyázzon, hogy a tápkábel ne érintkezzen éles szélekkel vagy forró felületekkel.
- Ne hagyja a tápkábelt asztal vagy pult széléről lelógni, mivel a gyermekek megránthatják a kábelt, és így a készülék leeshet.
- Soha ne merítse a készüléket vízbe vagy más folyadékba.
- Soha ne érintse meg a porszívót vagy a dugaszt nedves kézzel.
- A készüléket bedugott állapotban soha ne hagyja felügyelet nélkül!
- A porszívót tartsa hőforrástól távol.
- Soha ne használja a porzsák nélküli porszívót a megfelelően behelyezett portartály és a védőszűrők nélkül.
- A levegő be- és kimeneti nyílásokat mindig tartsa tisztán.
- Haját, ruháját, ujjait és minden egyéb testrészét tartsa távol a levegő be- és kimeneti nyílásoktól.
- Legyen különösen óvatos, amikor a porszívót lépcsőn használja.
- Ne használja a készüléket olyan helyiségben, ahol robbanó vagy mérgező gázok lehetnek.
- Ne használja a készüléket a tápkábel magassága fölött.
- A készülék élettartamának meghosszabbítása érdekében végezze el a TISZTÍTÁS ÉS KARBANTARTÁS fejezetben ismertetett kezelési műveleteket.
- Távolítsa el az összes, a szállításkor vagy a bemutatóteremben használt védőelemet, például a papír vagy műanyag tasakokat, műanyag lapokat, a készülék külső vagy belső oldalán lévő kartonpapírt és matricákat.

1 FŐ ALKOTÓRÉSZEK

1 Porzsák rekeszének kioldó retesze
2 Porzsáktároló rekesz
3 Porzsák rekesze
4 Higiénikus porzsákelzáró
5 A porszívó rugalmas csövének csatlakozója
6 Porzsáktelítettség-kijelző
7 Szellőzőnyílás szűrője
8 Szellőzőnyílás szűrőjének fedőgombja
9 A motor védelmét biztosító szűrő
10 Be- és kikapcsolás gomb
11 Kábelfelcsévélő gomb
12 Elektromos teljesítményszabályozó
13 Mechanikus teljesítményszabályozóval ellátott fogantyú
14 Rugalmas cső
15 Vízszintes keretbe
16 Teleszkópos fémcső
17 Multifunkciós kefe padlókhoz és szőnyegekhez
18 Szívófej szűk, nehezen hozzáférhető helyekhez, sarkokhoz…stb.
19 Fogantyú
20 Porzsáktartó szerelvény
21 Kefe beállító gombja

2 HASZNÁLATI UTASÍTÁS
☞A készülék kizárólag padló, szőnyeg, bútor és szövetek porszívózására alkalmas. Más célra nem használható.
☞A szállításhoz és csomagoláshoz használt anyagokat teljes mértékben távolítsa el.
1 Ellenőrizze, hogy a porzsák (3) és a szűrők (7 és 9) megfelelően lettek-e behelyezve. Lásd a következő fejezetet (a porzsák, a motor védelmét biztosító szűrő és a szellőzőnyílás szűrője cseréje).

Egy biztonsági zár gondoskodik arról, hogy a porszívót ne lehessen lezárni, ha a porzsák rekesze nincs behelyezve.
2 A porzsák rekeszének (2) kinyitásához, nyomja meg a kioldó reteszt (1) és emelje fel a burkolatot (1. ábra).
3 A rekesz (2) bezárásához engedje lejjebb a fedelet, és nyomja lefele kezével (1), amíg egy kattanást nem hall (2. ábra).
4 Helyezze a rugalmas csövet (14) a szívónyílásba (5), majd nyomja be addig, amíg egy kattanást nem hall.
5 A porszívó bekapcsolása előtt készítse elő a tisztítandó felülethez illő szívófejeket. A szívófejek elforgatással pattinthatók a helyükre. A szívófejek közvetlenül a rugalmas csőre (14) illeszthetők; a nehezen hozzáférhető helyek tisztításakor használja a teleszkópos fémcsövet (16).

A modellekhez mellékelt kefe (17) minden típusú padlón, kárpiton és szőnyegen használható. A kefe – a tisztított felülettől függően – visszahúzható. A kefe helyzetének megváltoztatásához, lábával nyomja meg a (21) gombot (3. ábra). Javasoljuk, hogy kemény padlót, fapadlót, illetve parkettát kefével, szőnyeget, kárpitot pedig kefe nélkül tisztítson.

A modell tartozéka egy, a nehezen hozzáférhető helyekhez (18).
6 Ezután csatlakoztassa a porszívót a hálózati csatlakozóhoz: ehhez csévélje le a vezetéket és nyomja meg a (10) gombot a bekapcsoláshoz.
7 A szívóteljesítmény beállításához használja a szabályozót (12).
8 A szívóteljesítmény a fogantyún lévő nyílás (13) kinyitásával és bezárásával állítható.
9 A használat végeztével a készüléket a (10) gomb megnyomásával kapcsolhatja ki.
10 Húzza ki a dugaszt a hálózati csatlakozóaljzatból, a vezeték felcsévéléséhez pedig nyomja meg a (11) gombot. A dugaszt tartsa a kezében, hogy az ne ütődjön neki a porszívó burkolatának.
11 Ha szükséges, a porszívó nehezen elérhető helyekre történő mozgatásához használja a fogantyút (19)..

Ha abba kívánja hagyni a porszívózást, a kefét kényelmesen a vízszintes keretbe helyezheti (15), így a tartozékokat, kefét nem kell a padlón hagynia.

A porszívó egyszerű mozgatásához és tárolásához javasoljuk, hogy állítsa függőleges helyzetbe a készüléket. Ehhez illessze a tartozékzsákot a vízszintes keretbe a porszívó házának alján.

3 TISZTÍTÁS ÉS KARBANTARTÁS
☞Ha nagy mennyiségű finom port szív fel, például: fúrásból származó port, homokot, gipszet vagy lisztet. Ilyenkor a porszívó pórusai eltömődnek. Ilyen esetben a porzsákot ki kell cserélni, mert az eltömődött pórusok csökkentik a szívóteljesítményt.

A PORZSÁK (3) CSERÉJE

Ha a kijelző (6) teljesen piros, a porszívóba egy új papír porzsákot kell helyezni.

A kijelző pirosra válthat olyan esetben is, ha valami beszorult a rugalmas csőbe vagy egy tartozékba. Ilyen esetben kapcsolja ki a porszívót, távolítsa el a rugalmas csövet, majd kapcsolja be újra a készüléket. Ha a kijelző már nem világít, tisztítsa meg a csövet és a tartozékot.
1 A papír porzsák cseréjéhez húzza ki a porszívó dugaszát a csatlakozóból, és a következők szerint járjon el:
2 Nyissa ki a porzsák rekeszét a kioldó retesz (1) megnyomásával, és a fedél felemelésével. (1. ábra)
3 A maximális higiénia érdekében a papír porzsák nyílása le van zárva. A porzsák kiemelésekor tartsa azt erősen annak széleinél és húzza felfele a középső kartonpapír részt. (4. ábra).
4 Helyezze az új papír porzsákot a porzsáktartó szerelvényre (20). Ellenőrizze, hogy a porzsák alsó szélén lévő nyíl lefele mutat, és hogy a porzsák nyílása pontosan illeszkedik a porzsáktartó szerelvényre (20), majd csúsztassa a porzsákot a vezetőelem (20) végéig (5. ábra).

A porzsáknak megfelelően kell illeszkednie: erről a porzsák kartonpapír széle ellenőrzésével győződhet meg. A kartonpapír elemnek illeszkednie kell a porszívó szívónyílásához.

SZŰRŐTISZTÍTÁS ÉS -CSERE
☞Javasoljuk, hogy rendszeresen ellenőrizze a szűrőket, hogy megfelelően működnek-e. Tisztítsa meg a szűrőket, ha csökkent szívókapacitást észlel.

A MOTOR VÉDELMÉT BIZTOSÍTÓ SZŰRŐ (9)
A készülék tisztítása vagy a szűrők cseréje előtt a készüléket mindig csatlakoztassa le a hálózatról.
1 Amikor a motor védelmét biztosító szűrő (9) beszennyeződik (évente egy vagy két alkalommal, a használattól függően), nyissa ki a porszívót és vegye ki a függőleges szűrőt (8) annak felfele húzásával (6. ábra).
2 Rázza ki alaposan, vagy ha nagyon szennyezett, mossa ki a szűrőt, és hagyja teljesen megszáradni.
☞Fontos: Soha ne használja a porszívót a motor védelmét biztosító szűrő nélkül vagy nem tökéletesen száraz szűrővel.

A SZELLŐZŐNYÍLÁS SZŰRŐJE CSERÉJE (7)
A készülék tisztítása vagy a szűrők cseréje előtt a készüléket mindig csatlakoztassa le a hálózatról.
1 A szellőzőnyílás szűrőjét (7) szintén évente egyszer vagy kétszer cserélni kell. Vegye le a szellőzőnyílás szűrőjének burkolatát (7) úgy, hogy, nyomja meg a nyitógombot (8), (7. ábra) és vegye ki a szűrőt.
2 Rázza ki alaposan, vagy ha nagyon szennyezett mossa ki a szűrőt és hagyja teljesen megszáradni; a tisztítás után pedig helyezze vissza a készülékbe. Soha ne használja a porszívót hiányzó szellőzőnyílás szűrővel.
3 Helyezze vissza a szűrőt és a fedelet a helyére. Ehhez illessze a szellőzőnyílás szűrőjének burkolatán lévő füleket a porszívó alsó rész lévő lyukakba; nyomja le a szűrő burkolatának nyitógombját (8), amíg egy kattanást nem hall (8. ábra)..

A KÉSZÜLÉK TISZTÍTÁSA
Mielőtt nekilátna a készülék megtisztításának, húzza azt ki a konnektorból. Ügyeljen rá, hogy víz ne kerüljön a készülékbe!

Tisztítsa meg a készüléket az első használat előtt, minden esetben közvetlenül a használat után, illetve ha hosszabb ideig nem használta azt. Ily módon hosszú távon biztosíthatja a készülék helyes működését és megnövelheti annak élettartamát.
1 A készülék külsejét nedves törlőkendővel tisztítsa. Ne használjon súroló- vagy oldószert

VIGYÁZAT! Amennyiben már nincs szüksége a készülékre, SOHA ne dobja azt a háztartási hulladékba. A készülék szakszerű ártalmatlanítása érdekében keresse fel a legközelebbi HULLADÉKHASZNOSÍTÁSSAL FOGLALKOZÓ SZOLGÁLTATÓT. Ilyen módon is hozzájárulhat környezete megóvásához.

AZ ÖKOLÓGIAI DESIGN
AZ ÖKOLÓGIAI DESIGN KÖVETELMÉNYEK TELJESÍTÉSÉVEL KAPCSOLATOS INFORMÁCIÓK
- Ez a porszívó az „általános rendeltetésű porszívók" kategóriájába tartozik. Rendelkezik szőnyegekhez, valamint fa padlók tisztításához szolgáló kefével.
- Ez a porszívó megfelel az EU rendelet (666/2013) I. MELLÉKLETÉBEN meghatározott, az 2009/125/EK irányelv követelményeiről szóló ökológiai design követelményeknek.
- Az ökológiai design követelmények teljesítésének meghatározásához, valamint az energetikai címkézés paramétereinek kiszámításához az EN 60312-1, EN 60704-2-1 y EN 60335-2-2 európai szabványok alkalmazandó.
- Tájékoztató jellegű éves energiafogyasztás (kWh/év), 50 takarítás alapján számítva. A tényleges éves energiafogyasztás függ a készülék alkalmazásától.

Ez a készüléket megfelel a 2006/95/EC kisfeszültségű, a 2004/108/EC elektromágneses kompatibilitásra vonatkozó, illetve a 2011/65/EU bizonyos anyagok elektromos és elektronikus készülékekben történő felhasználásának korlátozásáról szóló irányelveknek.

БЪЛГАРСК BG

Преди да използвате уреда, прочетете внимателно тези инструкции.Тези инструкции за употреба са неразделна част от продукта. Съхранявайте ги на безопасно място за бъдеща справка

ВНИМАНИЕ
Спазвайте предупрежденията, описани по-долу. Неспазването им може да доведе до злополуки, свързани с нараняване или повреда.

ОБЩИ ИНСТРУКЦИИ ЗА БЕЗОПАСНОСТ

- Този уред може да бъде използван от деца на 8 и повече години и лица с намалени физически, сетивни или умствени възможности или неопитни и неграмотни лица, ако са наблюдавани или са им дадени инструкции относно употребата на уреда по безопасен начин и те разбират възможните опасности.
- Този апарат не може да бъде използван като играчка. Децата следва да се намират под надзор, така че да не играят с апарата.
- Уредът може да се почиства и използува

от деца над 8 годишна възраст под надзор. пазете уреда и кабела от деца под 8 годишна възраст.

- Винаги изключвайте уреда след употреба и преди да сглобявате или разглобявате части или при започване на каквито и да е дейности по поддръжка и почистване. При спиране на тока изключете уреда от мрежата. Уредът трябва да е изключен преди да го включвате или изключвате от мрежата.
- Ако захранващият кабел е повреден, той трябва да се замени от производителя или от вашия сервиз за следпродажбено обслужване, или от подобен квалифициран персонал, за да се избегнат евентуални злополуки.

- Тази прахосмукачка спада към групата на "универсалните прахосмукачки", има четка, предназначена за почистване на килими и дървени подове.
- Тази прахосмукачка е за сухо прахосмучене, предназначена е да събира само суха мръсотия (прах, влакна, конци).
- Този уред е предназначен само за употреба в домашни условия и не е подходящ за промишлена употреба. Опасно е да го използвате с каквато и да е друга цел, различна от упоменатата (т.е. засмукване на течности, прах от строителни дейности, цимент и др.).
- Не правете никакви промени и ремонти на уреда. В случай на повреда по кабела или друга част на уреда, не го използвайте и го отнесете в оторизиран сервиз.
- Не използвайте части или принадлежности, които не се доставят или препоръчват от SOLAC.
- Не използвайте прахосмукачката за почистване на животни.
- Никога не използвайте прахосмукачката за почистване на гореща пепел, трески, остри предмети или течности.
- Никога не почиствайте запалени кибритени клечки или цигарени угарки. Не засмуквайте токсични материали (амоняк и др.).
- Не почиствайте с прахосмукачката тонер от принтер. Използваният в принтерите и копирните машини тонер може да е електропроводим.
- Преди включване на уреда в електрическата инсталация, проверете дали посоченото напрежение на уреда съвпада с това в дома ви.
- Не използвайте захранващия кабел, за да дърпате уреда. Винаги изключвайте уреда като издърпате щепсела – никога не дърпайте кабела.
- Уверете се, че захранващият кабел не се допира до остри ръбове или горещи повърхности.
- Не оставяйте кабела да виси от ръба на масата или рафта, за да не допуснете дърпането му от деца, което може да доведе до падане на уреда.
- Не потапяйте апарата във вода или друга някаква течност.
- Никога не хващайте прахосмукачката или щепсела с мокри ръце.
- Не оставяйте уреда без надзор, ако е включен към електрическата мрежа.
- Пазете вашата прахосмукачка от източници на топлина.
- Никога не използвайте, без да сте поставили правилно торбичката или предпазните филтри.
- Винаги поддържайте входящите и изходящите въздушни отвори чисти.
- Пазете коса, дрехи, пръсти или други части от тялото далече от входящите и изходящите въздушни отвори.
- Внимавайте много, когато използвате прахосмукачката за почистване на стълби.
- Не използвайте уреда в затворени помещения, където експлозивни или токсични пари могат да избухнат.
- Не използвайте уреда над височината на захранващия кабел.
- Извършвайте дейностите по поддръжка, указани в раздел ПОЧИСТВАНЕ И СЪХРАНЕНИЕ с цел удължаване живота на апарата.
- Отстранете от външната страна и от вътрешността на уреда всички елементи, използвани за предпазване по време на транспортирането или за рекламни промоции, като например, хартиени или пластмасови торби, пластмасово фол, картон и стикери.

1 ОСНОВНИ КОМПОНЕНТИ

1 Закопчалка за контейнера с торбичката за прах
2 Отделение за торбичката.
3 Контейнер с торбичка за прах
4 Хигиенично уплътняване на торбичката за прах
5 Съединение за гъвкавата тръба на прахосмукачката
6 Индикатор за препълване на торбичката за прах.
7 Филтър на отвора за изпускане на въздух
8 Бутон за капака на изпускателния отвор за въздух
9 Филтър за предпазване на двигателя
10 Бутон за включване и изключване
11 Бутон за навиване на кабела
12 Електронен регулатор на мощността
13 Дръжка с механичен регулатор на мощността.
14 Гъвкава тръба
15 Рамката за хоризонтално застопоряване
16 Телескопична метална тръба
17 Универсална четка за подове и мокети
18 Накрайник за вдлъбнатини, ъгли, ...
19 Дръжка за носене
20 Поставка за торбичката за прах
21 Бутон за четката

2 ИНСТРУКЦИИ ЗА ЕКСПЛОАТАЦИЯ

☞Този уред е предназначен изключително за вакуумно почистване на подове, килими, мебели и тъкани. Не го използвайте за друга цел..

☞Отстранете изцяло всички елементи, които са използвани за транспорт и пакетиране.

1 Уверете се, че контейнерът с торбичката за прах (3) и филтрите (7 и 9) са поставени правилно. Вижте следващия раздел (Смяна на торбичката за прах, филтъра за предпазване на двигателя и филтъра на изпускателния отвор за въздух).

ℹ Предпазната закопчалка не допуска затваряне на прахосмукачката, ако не е поставен контейнерът с торбичката за прах.

2 За да отворите отделението за торбичката (2), натиснете закопчалката за контейнера с торбичката за прах (1) и повдигнете капака (Фиг. 1).
3 За затваряне на отделението (2), свалете капака му и натиснете надолу с ръка (1), докато чуете щракване (Фиг. 2)
4 Монтирайте гъвкавата тръба (14), като поставите единия край в отвора за съединяване (5) и натиснете, докато чуете щракване.
5 Преди използване на прахосмукачката, подгответе подходящите четки за повърхността, която ще се почиства. Те се поставят с леко завиване. Приставките могат да се поставят директно върху гъвкавата тръба (14) или, при труднодостъпни повърхности, върху телескопичната метална тръба (16).

ℹ Четката (17) на тези модели може да се използва за всички видове подове, килими, черги и др. Тази четка се прибира навътре, в зависимост от типа на почистваната повърхност. За смяна на почистващата позиция на четката, натиснете бутона за четката (21) с крак (Фиг. 3). Препоръчваме твърдите подове, дюшеметата и паркетите да се почистват с извадена фибърна четка, а килимите и текстилните настилки - с прибрана фибърна четка.

ℹ Този модел включва и приставка за тесни пространства, вдлъбнатини и ъгли (18)

6 Сега можете да включите прахосмукачката: За целта, издърпайте кабела и натиснете бутона (10), за да я включите.
7 Използвайте електронния регулатор (12) за настройка на мощността.
8 Мощността може да се регулира и механично чрез отваряне или затваряне на устройството върху дръжката (13).
9 След приключване на работата, изключете уреда чрез натискане на бутона (10).
10 Извадете щепсела от контакта и натиснете бутона (11) за прибиране на кабела. Дръжте с ръка щепсела на кабела, за да го предпазите от удар в корпуса на прахосмукачката.
11 Ако желаете, използвайте дръжката (19) за пренасяне на прахосмукачката, докато я използвате при почистването на трудно достъпни места.

ℹ Ако за момент прекратите работа, можете да поставите удобно четката в рамката за хоризонтално застопоряване (15) и да избегнете неудобството да оставяте тръбите и четката на пода.

ℹ За по-лесно носене и складиране на прахосмукачката ви препоръчваме да я поставяте във вертикално положение. За тази цел поставете държача на принадлежностите в опората за вертикално застопоряване в долната част на корпуса на прахосмукачката.

3 ЗПОЧИСТВАНЕ И ПОДДРЪЖКА

☞Ако изсмучете голямо количество фин прах, например: прах след пробивна дейност, пясък, гипс или брашно, порите на торбичката ще се запушат. Ако това се случи, торбата трябва да се подмени, тъй като запушените пори намаляват мощността на изсмукване.

ПОДМЯНА НА ТОРБАТА ЗА ПРАХ (3)

ℹ Когато индикаторът (6) стане изцяло червен, трябва да поставите нова торбичка в прахосмукачката.

ℹ Този индикатор може да светне в червено, ако нещо заседне в гъвкавата тръба или в приставката. За да откриете дали това е причината, изключете прахосмукачката от контакта, извадете гъвкавата тръба и отново включете прахосмукачката. Ако индикаторът не свети в червено, почистете гъвкавата тръба и нейната приставка.

1 За да смените хартиената торбичка, изключете щепсела на прахосмукачката от контакта и направете следното:
2 Отворете контейнера с торбичката за прах като натиснете закопчалката (1) и повдигнете капака. (Фиг.1)
3 Хартиената торбичка има хигиенично уплътнение върху входния отвор, за да се осигури максимална хигиена. При изваждане на торбичката, хванете я здраво за картонените ръбове от двете страни и издърпайте нагоре. (Фиг. 4)
4 Поставете нова хартиена торбичка върху поставката за закрепване (20). Уверете се, че стрелката в долния край на торбичката сочи надолу и проверете, дали картоненият ръб на торбичката е вътре във водача на приставката за торбичката (20), плъзнете торбичката до края на водача (20) (Фиг. 5).

ℹ Торбичката трябва да е поставена правилно: уверете се, че това е така, като проверите картонения ръб на торбичката. Той трябва да съвпада с отвора за приток на въздух.

ПОЧИСТВАНЕ И СМЕНЯНЕ НА ФИЛТЪРА

☞Ние ви препоръчваме периодично да проверявате филтрите на изпускателния отвор, за да се уверите, че работят правилно. Почистете филтрите, ако забележите, че засмукващият капацитет на уреда е отслабнал.

СМЯНА НА ФИЛТЪРА ЗА ПРЕДПАЗВАНЕ НА ДВИГАТЕЛЯ (9)

⚠ Винаги изключвайте прахосмукачката, преди да я почистите или подмените филтрите.

1 Когато филтърът за предпазване на двигателя (9) се замърси (един или два пъти годишно, в зависимост от честотата на използване), отворете прахосмукачката и извадете вертикалния филтър (8) като го издърпате нагоре (Фиг. 6).
2 Изтърсете добре предпазния филтър или го измийте, ако е много замърсен, след което го оставете да изсъхне напълно.

☞Важно: В никакъв случай не използвайте прахосмукачката без филтъра за предпазване на двигателя или когато филтърът не е напълно изсъхнал.

СМЯНА НА ФИЛТЪРА НА ОТДУШНИКА (7)

⚠ Винаги изключвайте прахосмукачката, преди да я почистите или подмените филтрите.

1 Филтърът на изпускателния отвор (7) трябва да се сменя веднъж или два пъти годишно. Свалете капака на филтъра за отдушника (7) чрез натискане на бутона за отваряне на капака (8), (Фиг. 7) и извадете филтъра.
2 Изтърсете добре предпазния филтър или го измийте, ако е много замърсен, след което го оставете да изсъхне напълно и го поставете обратно на място. Никога не използвайте прахосмукачката без филтър на изпускателния отвор.
3 Поставете филтъра и капака обратно на място. За целта, подравнете пластинките на капака на въздушния филтър с отворите, разположени в долната част на прахосмукачката; натиснете бутона за отваряне на капака на филтъра (8), докато чуете щракване (Фиг. 8).

ПОЧИСТВАНЕ НА УРЕДА

⚠ Преди почистване на уреда го изключете от захранващата мрежа. Проверете дали в уреда не влиза вода.

ℹ Почиствайте уреда преди първата употреба, непосредствено след всяка употреба и след съхранение за продължителен период от време. Така ще осигурите правилната работа на уреда и ще удължите полезния му живот.

1 Почиствайте уреда отвън с влажна кърпа. Не използвайте разтворители или абразивни вещества за почистване.

ВНИМАНИЕ! При бракуване на уреда, НИКОГА не го изхвърляйте в кофата за боклук. Занесете го в най-близкия ПУНКТ или ЦЕНТЪР ЗА ТАКИВА ОТПАДЪЦИ, за да бъде обработен. Така ще помогнете в грижата за околната среда.

ЕКОПРОЕКТИРАН

ИНФОРМАЦИЯ ЗА СЪОТВЕТСТВИЕ С ИЗИСКВАНИЯТА ЗА ЕКОПРОЕКТИРАНЕ НА ПРАХОСМУКАЧКИ

- Тази прахосмукачка спада към групата на "универсалните прахосмукачки": има четка, предназначена за почистване на килими и дървени подове.
- Тази прахосмукачка отговаря на изискванията за екопроектиране, както е посочено в приложение I на регламента на ЕС (666/2013), чрез който се прилага Директива 2009/125/ЕО.
- Европейски стандарти EN 60312-1, EN 60704-2-1 y EN 60335-2-2 е посочен с цел определяне на съответствие с изискванията за екопроектиране и изчисляване на параметрите на енергийното етикетиране.
- Оценката на годишната консумация на енергия (кВтч на година) е изчислена на база 50 почиствания. Действителната годишна консумация на енергия ще зависи от това, как се използва уредът.

Настоящият уред изпълнява Директива 2004/108/ЕС за електромагнитна съответствие и Директива 2011/65/EU за ограниченията при употребата на някои определени опасни вещества в електрически и електронни апарати

ROMÂNA RO

Citiţi cu atenţie aceste instrucţiuni înainte de a utiliza aparatul. Acest manual reprezintă o parte integrantă a produsului. Păstraţi-l la loc sigur, pentru a putea fi consultat în viitor

⚠ **PRECAUŢIE**

Aveţi în vedere avertizările descrise în continuare, nerespectarea avertizărilor respective poate provoca accidente care au drept rezultat daunele materiale sau personale.

INDICAŢII GENERALE PRIVIND SIGURANŢA

- Acest aparat poate fi utilizat de către copii cu vârsta minimă de opt ani şi persoanele cu capacităţi fizice, senzoriale sau mentale reduse sau fără experienţă şi cunoştinţe în cazul în care acestora li s-a dat dreptul sau au fost instruiţii cu privire la utilizarea aparatului într-un mod sigur şi înţeleg pericolele implicate.
- Acest aparat nu este o jucărie. Copiii trebuie supravegheaţi pentru a fi siguri că nu se joacă cu aparatul.
- Curăţarea şi întreţinerea nu trebuie să fie făcute de copii cu excepţia cazului în care sunt mai mari de 8 ani şi supravegheate. Păstraţi aparatul şi cablul acestuia departe de copii cu vârsta mai mică de 8 ani.
- Scoateţi întotdeauna aparatul din priză după utilizare, înainte de a monta sau de a îndepărta piese componente şi înainte de a efectua orice operaţiune de întreţinere sau de curăţare. De asemenea, scoateţi aparatul din priză în cazul întreruperii alimentării cu curent electric. Opriţi aparatul înainte de a-l conecta sau de a-l deconecta de la reţeaua de alimentare cu curent electric.
- În cazul deteriorării cablului de alimentare, acesta trebuie înlocuit de producător sau de unitatea de service post-vânzare sau de către personal calificat, pentru a preveni posibilele accidente.

- Acest aspirator aparţine grupului de „aspiratoare pentru întrebuinţări generale", are o perie concepută pentru a curăţa atât covoare cât şi podele de lemn.
- Acest aspirator este un aspirator uscat, conceput pentru a elimina doar murdăria uscată (praf, fibre, fire).
- Acest aparat este destinat exclusiv utilizării la domiciliu şi nu utilizării industriale. Utilizarea acestuia în alte scopuri decât cele indicate (de ex. pentru aspirarea lichidelor, a prafului rezultat în urma lucrărilor de construcţii, a cimentului etc.) este periculoasă.
- Nu încercaţi să modificaţi sau să reparaţi aparatul. Dacă identificaţi orice tip de anomalie la cablul de alimentare sau la oricare altă componentă a aparatului, nu îl mai folosiţi, ci duceţi-l la o unitate service autorizată.
- Nu utiliza părţi sau accesorii care nu sunt furnizate sau recomandate de către compania SOLAC.
- Nu utilizaţi aspiratorul pentru a curăţa blana animalelor.
- Nu aspiraţi niciodată cenuşă fierbinte, aşchii, obiecte ascuţite sau lichide.
- Nu aspiraţi niciodată beţe de chibrit aprinse sau mucuri de ţigară aprinse. Nu aspiraţi materiale toxice (amoniac etc.).
- Nu aspiraţi praf de toner. Tonerul care este folosit în imprimante şi în fotocopiatoare, de exemplu, poate fi conductor electric.
- Înainte de a introduce aparatul în priză, verificaţi dacă tensiunea indicată pe aparat corespunde cu cea din locuinţa dumneavoastră.
- Nu folosiţi cablul de alimentare pentru a agăţa aparatul. Deconectaţi întotdeauna aparatul trăgând de ştecher. Nu trageţi de cablu.
- Feriţi cablul de alimentare de contactul cu obiecte ascuţite sau cu suprafeţe fierbinţi.
- Nu lăsaţi cablul de alimentare să atârne peste marginea meselor sau a suprafeţelor de lucru, deoarece copiii ar putea să tragă de el, răsturnând astfel aparatul.
- Nu scufundaţi aparatul în apă şi nici în alt lichid.
- Nu atingeţi aspiratorul sau ştecherul cu mâinile ude.
- Nu lăsaţi aparatul nesupravegheat atunci când acesta este conectat la reţeaua de alimentare cu curent electric.
- Feriţi aspiratorul de sursele de căldură.
- Nu folosiţi niciodată aspiratorul, dacă sacul de hârtie sau filtrele de protecţie nu sunt montate corect .
- Curăţaţi întotdeauna orificiile de aspiraţie şi de evacuare.
- Nu apropiaţi părul, hainele, degetele sau alte părţi ale corpului de orificiile de aspiraţie şi de evacuare.
- Aveţi grijă când folosiţi aspiratorul pentru a curăţa scările.
- Nu folosiţi aspiratorul în spaţii închise, unde se pot forma vapori toxici sau explozivi.
- Efectuaţi operaţiunile de întreţinere indicate în secţiunea CURĂŢAREA ŞI DEPOZITAREA pentru a prelungi durata de viaţă a aparatului.
- Îndepărtaţi toate elementele care au fost folosite pentru protejarea aparatului pe durata transportului sau pentru promoţii de vânzare, cum ar fi pungi de plastic sau de hârtie, foi de plastic, cartoane şi etichete, care sunt prezente atât în interiorul aparatului cât şi pe exteriorul acestuia.

1 ELEMENTE COMPONENTE PRINCIPALE

1 Clapetă pentru deschiderea compartimentului în care se găseşte sacul.
2 Compartimentul în care se găseşte sacul.
3 Sac de colectare a prafului
4 Dispozitiv igienic pentru închiderea sacului.
5 Conexiune pentru furtunul flexibil al aspiratorului.
6 Indicator de umplere a sacului.
7 Filtru pentru evacuarea aerului.
8 Butonul capacului de la filtrul pentru evacuarea aerului.
9 Filtru pentru protejarea motorului.
10 Buton pornit - oprit
11 Buton pentru înfăşurarea cablului de alimentare.
12 Regulator electronic al puterii.
13 Mâner cu regulator mecanic al puterii.
14 Furtun flexibil
15 Dispozitivul de depozitare orizontală
16 Tub telescopic din metal
17 Perie multifuncţională pentru pardoseală şi covoare
18 Vârf pentru aspirarea în deschizături, colţuri, ...
19 Mâner pentru transport
20 Suportul sacului
21 Buton pentru perie

2 INSTRUCŢIUNI PENTRU UTILIZATOR

☞Acest aparat a fost proiectat exclusiv pentru aspirarea podelelor, a covoarelor, a mobilei şi a materialelor textile. Nu îl utilizaţi în alte scopuri.

☞Îndepărtaţi complet toate elementele utilizate pentru ambalare şi transport.

1 Verificaţi fixarea corectă a sacului (3) şi a filtrelor (7 şi 9). Consultaţi secţiunea următoare (Schimbarea sacului, a filtrului pentru protejarea motorului şi a filtrului de evacuare a aerului).

ℹ Un opritor de siguranţă împiedică închiderea aspiratorului dacă sacul nu este fixat corect.

2 Pentru a deschide compartimentul în care se găseºte sacul (2), apăsaþi clapeta de deschidere a compartimentului (1) ºi ridicaþi capacul (fig. 1).
3 Pentru a închide compartimentul (2) coborâþi capacul ºi apăsaþi cu mâna în apropierea deschizăturii (1) până când auziþi un clic (fig. 2)
4 Montaţi furtunul flexibil (14) prin introducerea capătului acestuia în deschizătura de conectare (5), până când auziţi un clic.
5 Înainte de a folosi aspiratorul, pregătiţi accesoriile pentru suprafaţa care urmează să fie curăţată. Acestea se prind unele de altele printro rotire uşoară. Capetele pot fi fixate direct pe furtunul flexibil (14) sau, pentru suprafeţe greu accesibile, se va monta tubul telescopic din metal (16).

ℹ La aceste modele, peria de absorbþie (17) poate fi utilizată pentru toate tipurile de podele, covoare, covoraºe. Această perie poate fi retrasă, în funcþie de suprafaþa care urmează a fi aspirată. Pentru a schimba poziþia periei, apăsaþi butonul pentru perie (21) cu piciorul (fig. 3). Vă recomandăm ca la curăþarea podelelor tari, a podelelor din lemn ºi parchet să folosiþi peria, iar la curăþarea covoarelor ºi a covoraºelor să retrageþi peria.

ℹ Acest model include un accesoriu pentru spaţii înguste, deschizături şi colţuri (18) .

6 În acest moment aspiratorul poate fi introdus în priză. Pentru aceasta, scoateţi cablul de alimentare şi apăsaţi butonul (10) pentru a pune în funcţiune aspiratorul.
7 Folosiţi regulatorul (12) pentru a regla puterea de aspirare.
8 Puterea de aspirare poate fi de asemenea reglată mecanic, prin deschiderea sau închiderea mecanismului de pe mâner (13).
9 După ce aþi terminat, opriþi aspiratorul prin apăsarea butonului (10).
10 Scoateþi-l din priză ºi apăsaþi butonul (11) pentru a înfăºura cablul de alimentare. Þineþi în mână ºtecherul cablului de alimentare pentru a evita lovirea acestuia de carcasa aspiratorului.
11 Dacă doriţi, puteţi folosi mânerul (19) pentru a transporta aspiratorul în diferite locuri, în timp ce îl folosiţi şi pentru a ajunge în locuri greu accesibile.

ℹ Dacă doriţi să nu mai aspiraţi, puteţi pune peria în dispozitivul de depozitare orizontală (15), evitând neplăcerea de a lăsa tuburile şi peria pe podea.

ℹ Pentru a deplasa şi a depozita mai uşor aspiratorul, vă recomandăm să îl puneţi în poziţie verticală. Pentru aceasta, montaţi suportul pentru accesorii în suportul pentru depozitare verticală din partea inferioară a aspiratorului.

3 CURĂŢAREA ŞI ÎNTREŢINEREA

☞Dacă aspiraţi o cantitate mare de praf fin, de exemplu: praful apărut în urma operaţiunilor de găurire, nisip, ghips sau făină, porii sacului se vor obtura. Atunci când se întâmplă acest lucru, sacul trebuie înlocuit deoarece blocarea porilor reduce puterea de aspirare.

OCUIREA SACULUI (3)

ℹ Atunci când indicatorul (6) este complet roşu, trebuie montat în aspirator un nou sac de hârtie.

ℹ Indicatorul poate arăta roşu şi dacă există obiecte înţepenite pe furtun sau într-unul din accesorii. Pentru a afla dacă aceasta este problema opriţi aspiratorul, scoateţi furtunul flexibil şi porniţi din nou aspiratorul. Dacă indicatorul nu arată roşu, curăţaţi furtunul flexibil şi accesoriul acestuia.

1 Pentru a înlocui sacul de hârtie, opriţi aspiratorul şi scoateţi-l din priză, apoi procedaţi după cum urmează:
2 Deschideţi compartimentul sacului apăsând pe clapeta (1), apoi ridicaţi capacul. (fig.1)
3 Sacul de hârtie are la intrare un dispozitiv igienic pentru închidere, pentru a asigura o igienă maximă. Atunci când scoateţi sacul, ţineţi-l bine de marginile laterale şi trageţi în sus piesa centrală din carton. (fig. 4).
4 Introduceþi noul sac de hârtie pe ghidajul pentru montare (20). Asiguraþi-vă că săgeata de pe muchea inferioară a sacului este îndreptată în jos ºi verificaþi că marginea de carton a sacului este în interiorul ghidajului din compartimentul sacului (20), apoi împingeþi sacul până la capătul ghidajului (20) (fig. 5)..

ℹ Sacul trebuie să fie montat corect: asiguraţi-vă de acest lucru prin verificarea marginii de carton a sacului. Aceasta trebuie să se potrivească pe deschiderea de admisie a aspiratorului.

CURĂŢAREA ŞI ÎNLOCUIREA FILTRULUI

☞Vă recomandăm să verificaţi în mod regulat filtrele de aer pentru a vă asigura că acestea funcţionează corect. Curăţaţi filtrele dacă detectaţi o scădere a capacităţii de aspirare.

FILTRU PENTRU PROTEJAREA MOTORULUI (9)

⚠ Scoateţi întotdeauna din priză aspiratorul înainte de a efectua operaţiuni de întreţinere asupra acestuia sau înainte de a îi înlocui filtrele.

1 Atunci când filtrul pentru protejarea motorului (9) este murdar (o dată sau de două ori pe an, în funcţie de frecvenţa utilizării), deschideţi aspiratorul şi scoateţi filtrul vertical (8) trăgând în sus de marginea acestuia (fig. 6).
2 Scuturaţi bine filtrul sau spălaţi-l dacă este foarte murdar, apoi lăsaţil să se usuce complet.

☞Important: Nu folosiţi sub nici un motiv aspiratorul fără filtrul pentru protejarea motorului sau dacă filtrul pentru protejarea motorului un este complet uscat.

SCHIMBAREA FILTRULUI PENTRU EVACUAREA AERULUI (7)

⚠ Scoateţi întotdeauna din priză aspiratorul înainte de a efectua operaţiuni de întreţinere asupra acestuia sau înainte de a îi înlocui filtrele.

1 Filtrul pentru evacuarea aerului (7) trebuie de asemenea schimbat o dată sau de două ori pe an. Scoateţi capacul de la filtrul pentru evacuarea aerului (7) apăsând pe partea superioară a butonului pentru deschiderea capacului (8) (fig. 7) şi scoateţi filtrul.
2 Scuturaţi bine filtrul sau spălaţi-l dacă este foarte murdar, apoi lăsaţil să se usuce complet; puneţi-l la loc atunci când este curat. Un folosiţi niciodată aspiratorul fără filtrul pentru evacuarea aerului.
3 Puneţi la loc filtrul şi capacul. Pentru aceasta, aliniaţi ghidajele de pe capacul de la filtrul pentru evacuarea aerului cu orificiile de pe partea inferioară a carcasei aspiratorului; apăsaţi pe butonul de deschidere a capacului (8) până când auziţi un clic (fig. 8).

CURĂŢAREA APARATULUI

⚠ Deconectaţi aparatul de la reţea înainte de a-l curăţa. Asiguraţi-vă că în aparat un pătrunde apă.

ℹ Curăţaţi aparatul înainte de prima utilizare, imediat după fiecare utilizare şi dacă nu a fost folosit o perioadă mai lungă de timp. Astfel, asiguraţi funcţionarea corectă a aparatului şi prelungiţi durata de viaţă a acestuia.

1 Curăţaţi partea exterioară a aparatului cu o cârpă umedă. Nu utilizaţi produse abrazive sau solvenţi.

ATENŢIE! Atunci când doriţi să aruncaţi aparatul, nu îl aruncaţi NICIODATĂ împreună cu gunoiul menajer. Duceţi-l la cel mai apropiat PUNCT DE COLECTARE a materialelor uzate, pentru a fi prelucrat corespunzător. Astfel, veţi contribui la ocrotirea mediului înconjurător.

PROIECTARE ECOLOGICĂ

INFORMAŢII PRIVIND ÎNDEPLINIREA CONDIŢIILOR DE PROIECTARE ECOLOGICĂ

- Acest aspirator aparţine grupului „aspiratoare pentru întrebuinţări generale": Este prevăzut cu o perie concepută pentru a curăţa atât covoare cât şi podele de lemn.
- Acest aspirator îndeplineşte condiţiile de proiectare ecologică prevăzute în ANEXA I din regulamentul EU (666/2013) prin care se aplică directiva 2009/125/CE
- Pentru a determina îndeplinirea condiţiilor de proiectare ecologică şi pentru a calcula parametrii de etichetare energetică se ia drept referinţă standardul european EN 60312-1, EN 60704-2-1 y EN 60335-2-2.
- Consumul anual indicativ de energie (kWh pe an) calculat în baza a 50 de sesiuni de curăţare. Consumul anual de energie depinde de modul în care se utilizează aparatul.

Acest aparat este conform Directivei 2006/95/CE privind tensiunile joase, Directivei 2004/108/CE privind compatibilitatea electromagnetică şi Directivei 2011/65/UE privind restricţiile de utilizare a anumitor substanţe periculoase la echipamentele electrice şi electronice

AR العربية

العربية

اقرأ بالكامل هذه الإرشادات قبل استخدام الجهاز الخاص بك.
يعد هذا الدليل جزء لا يتجزأ من المنتج. احتفظ به في مكان آمن للرجوع إليه في المستقبل.

⚠ تحذير

خذ بالاعتبار التحذيرات المبينة أدناه، فإن عدم الامتثال لتلك التحذيرات قد يسبب حوادث تؤدي إلى وقوع أضرار مادية أو بالأفراد.

توجيهات عامة للسلامة

- يمكن استعمال هذا الجهاز من قبل أشخاص لا يعرفون طريقة استعماله أو أشخاص معاقين أو أطفال فوق سن 8 أعوام عندما يتم الإشراف عليهم من قبل شخص بالغ السن أو بعد حصولهم على التعليمات المناسبة حول الاستعمال.
- إن هذا الجهاز ليس لعبة. ويجب مراقبة الأطفال للتأكد من أنهم لا يلعبون بالجهاز.
- يجب منع الأطفال من القيام بعمليات تنظيف وصيانة الجهاز إن قل عمرهم عن 8 أعوام, ويجب إن قاموا بذلك يجب أن يشرف عليهم شخص بالغ السن.
- [illegible] الجهاز بعد استعماله وقبل فك أو تثبيت [illegible] في حال انقطاع التيار الكهربائي. عند توصيل أو فصل قابس الجهاز، يجب أن يكون غير موصول بالكهرباء.
- في حال تلف سلك التغذية الكهربائية، يجب استبداله من قبل الشركة المصنعة أو من قبل مركز خدمة ما بعد البيع التابع لها أو من قبل موظفين مؤهلين وذلك من أجل تجنب المخاطر.

- تنتمي هذه المكنسة الكهربائية إلى مجموعة "المكانس الكهربائية للأغراض العامة"، مزودة بفرشاة مصممة
- لتنظيف السجاد والأرضيات الخشبية.

هذه المكنسة الكهربائية هي مكنسة كهربائية جافة، مصممة لجمع الأوساخ الجافة فقط (الغبار والألياف والخيوط).

- إن هذا الجهاز هو للاستعمال المنزلي فقط، وليس للاستعمال الصناعي. وأي استخدام غير المشار إليه قد [illegible]
- لا تقم بعمل أي تعديل أو إصلاح في الجهاز. مع أي خلل في السلك أو جزء آخر من الجهاز، لا تستعمله واذهب إلى مركز خدمة صيانة معتمد.
- لا تستخدم أجزاء أو ملحقات غير مرفقة أو موصى بها من قبل SOLAC.
- لا تستخدم المكنسة الكهربائية لتنظيف الحيوانات.
- [illegible]
- [illegible]
- لا تشفط غبار حبر التصوير. إن حبر التصوير المستخدم على سبيل المثال في الطابعات وأجهزة [illegible]
- قبل توصيل قابس الجهاز إلى التيار الكهربائي، تأكد أن الجهد المشار إليه يتفق مع جهد منزلك.
- [illegible]
- تجنب أن يلامس سلك التيار الكهربائي حافات قاطعة أو أسطح ساخنة.
- لا تترك السلك يعلق على حافة الطاولة أو الكونترتوب، لتجنب أن يسحبه الأطفال وإسقاط الجهاز.
- لا [illegible] آخر.
- لا تمسك المكنسة الكهربائية أو القابس ويديك مبتلة.
- [illegible]
- حافظ على المكنسة الك [illegible]
- [illegible]
- [illegible]
- [illegible] مداخل ومنافذ الهواء.
- توخ الحذر عند استخدام المكنسة الكهربائية على السلالم.
- لا تستخدم الجهاز في الأماكن المغلقة حيث تتراكم الأبخرة المتفجرة أو السامة.
- لا تستخدم الجهاز من فوق سلك التيار.
- قم بإجراء عمليات الصيانة الموضحة في فقرة التنظيف والصيانة لعمر أطول للجهاز.
- قم بإزالة جميع الأكياس الورقية أو البلاستيكية والرقائق البلاستيكية والكرتون والملصقات المحتملة الموجودة داخل أو خارج الجهاز التي استخدمت كحماية في النقل أو الترويج للبيع.

1 المكونات الرئيسية

1 حافة فتح كيس حاوية غبار
2 حجرة الكيس
3 كيس حاوية غبار
4 غلق صحي كيس غبار
5 توصيل لخرطوم المكنسة الكهربائية
6 مؤشر امتلاء كيس الغبار
7 مرشح مخرج الهواء
8 زر غطاء مرشح مخرج الهواء
9 مرشح وقاية المحرك
10 زر تشغيل وإيقاف
11 زر جمع السلك
12 منظم قوة إلكتروني
13 مقبض بمنظم قوة ميكانيكي
14 خرطوم
15 وقوف أفقي
16 أنبوب معدني تلسكوبي
17 فرشاة عامة للأرضيات والموكيتات
18 فوهة شفط للفتحات والزوايا...
19 مقبض نقل
20 ملحق حامل كيس الغبار
21 زر فرشاة

2 التشغيل

☞ لقد تم تصميم هذا الجهاز [illegible] لتنظيف الأرضيات والموكيتات والأثاث والأنسجة من خلال الشفط. لا تستخدمه لأغراض أخرى.

☞ قم بإزالة بالكامل جميع العناصر المستخدمة في النقل والتعبئة.

1 تأكد أن كيس حاوية الغبار (3) والمرشحات (7 و 9) موضوعة بالشكل الصحيح. أنظر الفقرة التالية (تغيير كيس الغبار والمرشح الواقي للمحرك ومرشح مخرج الهواء).

ℹ حافة سلامة تمنع إغلاق المكنسة الكهربائية إذا لم يتم وضع كيس حاوية الغبار.

2 لفتح حجرة الكيس (2) اضغط حافة فتح كيس حاوية الغبار (1) وارفع الغطاء (fig. 1).
3 لإغلاق الحجرة (2) أنزل غطاءها واضغط بمساعدة يدك نحو الأسفل، في منطقة الفتح (1) حتى تسمع نقرة (fig. 2)
4 ضع الخرطوم (14) عن طريق إدخال طرفه في فتحة التوصيل (5) حتى تسمع نقرة.
5 قبل استخدام المكنسة الكهربائية، قم بإعداد الأدوات الملحقة المناسبة للسطح المراد تنظيفه. تثبت هذه الأدوات تحت الضغط بحركة دوارة خفيفة. يمكنك وضع الملحقات مباشرة بالخرطوم (14)، أو للوصول إلى الأماكن البعيدة ضع الأنبوب المعدني التلسكوبي (16).

ℹ يمكن استخدام فرشاة الشفط (17) التي يتضمنها هذا الطراز لجميع أنواع الأرضيات والموكيتات والسجاد. هذه الفرشاة قابلة [illegible] (21) يتم تبادل وضع تنظيف الفرشاة (fig. 3). ينصح بتنظيف الأرضيات الصلبة، الخشبية والباركيه بفرشاة الألياف المنشطة وتنظيف الموكيتات والسجاد بفرشاة الألياف المخفية.

ℹ كما يتضمن هذا الطراز فوهة شفط للأماكن الضيقة والفتحات والزوايا (18).

6 يمكن توصيل الجهاز بالتيار الكهربائي. لهذا الغرض أخرج السلك وشغل المكنسة الكهربائية عن طريق الضغط على الزر (10).
7 نظم قوة الشفط بالمنظم (12).
8 كما يمكن تنظيم قوة الشفط عن طريق فتح أو إغلاق منظم القوة الميكانيكي على المقبض (13).
9 بمجرد الانتهاء من العمل، أطفئ الجهاز عن طريق الضغط على الزر (10).
10 افصل قابسه من التيار الكهربائي واجمع السلك عن طريق الضغط على المفتاح (11). يستحسن مسك قابس السلك باليد، من أجل تجنب ضربة محتملة من القابس بهيكل المكنسة الكهربائية.
11 إذا كنت ترغب بذلك يمكنك استخدام المقبض (19) لنقل المكنسة الكهربائية في أثناء استخدامها ويمكن الوصول إلى أماكن صعبة.

ℹ إذا كنت ترغب بقطع مهمة الشفط فلديك إمكانية تركيب الفرشاة برفق في دعامة الوقوف الأفقي (15) لتجنب الإزعاج من الاضطرار إلى ترك الأنابيب والفرشاة على الأرض.

ℹ لنقل وحفظ المكنسة الكهربائية بسهولة أكبر يستحسن وضعها في وضع عمودي. للقيام بذلك، أدخل حامل الأدوات الملحقة في دعامة الوقوف العمودي الموجود في الجزء السفلي من هيكل المكنسة الكهربائية.

3 التنظيف والحفظ

☞ إذا كنت تشفط كمية كبيرة من الغبار الناعم، على سبيل المثال: غبار ناتج من الحفر أو رمل أو جص أو دقيق، سوف تنسد مسام الكيس. عند حصول هذا الأمر، سيكون من الضروري استبدال الكيس بواحد جديد لأن المسام المسدودة تقلل من قوة الشفط.

تغيير كيس الغبار (3)

ℹ عندما يكون المؤشر (6 [illegible]) يدل على ضرورة تغيير الكيس الورقي بواحد جديد.

ℹ في بعض الأحيان، قد يكون المؤشر أحمر بسبب جسم معين عالق في الخرطوم أو في أحد الملحقات. لمعرفة ما إذا قد حصل هذا الأمر، افصل المكنسة الكهربائية، وقم بإزالة الخرطوم ثم أوصل المكنسة الكهربائية من جديد. إذا لم يصبح المؤشر أحمر، قم بتنظيف الخرطوم وملحقه.

1 عندما تحتاج إلى تغيير الكيس الورقي بواحد جديد، افصل المكنسة الكهربائية وتصرف على النحو التالي:
2 افتح كيس حاوية غبار المكنسة الكهربائية عن طريق الضغط على الحافة (1) ورفع الغطاء. (fig.1)
3 الكيس الورقي مجهز بإغلاق صحي من فتحة المدخل لضمان أقصى قدر من النظافة. عند إزالة الكيس أمسكه بقوة من حوافه الجانبية واسحب إلى الأعلى من الكرتون المركزي. (fig. 4)
4 أدخل الكيس الورقي الجديد في الملحق (20 [illegible]) إلى الأسفل وتحقق من أن تكون الحافة الكرتونية من الكيس داخل دليل الملحق حامل كيس الغبار (20)، مرر الكيس حتى نهاية مسار دليل الملحق (20) (fig. 5).

ℹ [illegible] الكيس. يجب أن تتطابق مع فتحة مدخل الهواء في المكنسة الكهربائية.

تنظيف واستبدال المرشحات

☞ يستحسن فحص مرشحات الهواء بشكل دوري للتأكد من أدائها السليم. قم بعمل تنظيف المرشحات [illegible]

تغيير المرشح الواقي للمحرك (9)

⚠ [illegible] المكنسة الكهربائية الخاصة بك قبل تنظيف أو تغيير المرشحات.

1 عندما يكون مرشح وقاية المحرك (9 [illegible]) المكنسة الكهربائية)، افتح المكنسة الكهربائية وأخرج كيس الغبار وقم بإزالة المرشح عن طريق سحب الجزء العلوي منه إلى الأعلى (fig. 6).
2 [illegible]

☞ [illegible]

تغيير مرشح مخرج الهواء (7)

⚠ [illegible]

1 يجب تنظيف مرشح مخرج الهواء (7 [illegible]) مخرج الهواء (7) عن طريق الضغط على الجزء العلوي من زر فتح الغطاء (8) (fig. 7) وأخرج المرشح.
2 [illegible] مرشح مخرج الهواء.
3 ضع المرشح من جديد في مكانه ثم ضع الغطاء في مكانه. للقيام بذلك، اعمل على مطابقة حافات غطاء مرشح مخرج الهواء في أماكن تثبيتها الموجودة في الجزء أدنى من المكنسة الكهربائية، واضغط نحو الأسفل على زر فتح غطاء المرشح (8) حتى تسمع نقرة (fig. 8).

تنظيف الجهاز

⚠ قبل تنظيف الجهاز افصل القابس من التيار. تأكد من عدم دخول ماء في داخل الجهاز.

ℹ نظف الجهاز قبل الاستعمال لأول مرة وعلى الفور بعد كل استعمال وبعد مرور فترة طويلة من دون استعماله. وهكذا تتأكد من الأداء السليم للجهاز وسوف يطيل عمره الافتراضي.

1 نظف الجزء الخارجي للجهاز بقطعة قماش مبللة. لا تستخدم منتجات كاشطة أو مذيبة.

تنبيه!! عندما ترغب ب [illegible]

تصميم بيئي

معلومات حول الامتثال لمتطلبات التصميم البيئي

- تنتمي هذه المكنسة الكهربائية إلى مجموعة "المكانس الكهربائية للأغراض العامة" مزودة بفرشاة مصممة لتنظيف السجاد والأرضيات الخشبية.
- تستوفي هذه المكنسة الكهربائية متطلبات التصميم البيئي الواردة في الملحق الأول من لائحة الاتحاد الأوروبي (2013/666) الذي يطبق من خلاله توجيه CE/125/2009
- لتحديد الامتثال مع متطلبات التصميم البيئي ولحساب العوامل المتغيرة في مصنف الطاقة يؤخذ كمرجع المعايير الأوروبية EN 60312-1 و EN 60704-2-1 و EN 60335-2-2.
- [illegible] 50 دورة تنظيف. يعتمد الاستهلاك السنوي الفعلي للطاقة على كيفية استخدام الجهاز.

يستوفي هذا الجهاز توجيه EC/95/2006 للجهد المنخفض، وتوجيه EC/108/2004 للتوافق الكهرومغناطيسي وتوجيه EU/65/2011 حول قيود استخدام مواد خطرة معينة في الأجهزة الكهربائية والإلكترونية.

MOD.
AB2723

VYSAVAČ
NÁVOD K POUZITÍ

ODKURZACZ
INSTRUKCJA OBSŁUGI

VYSÁVAČ
NÁVOD NA POUŽITIE

PORSZÍVÓ
HASZNÁLATI UTASÍTÁS

ПРАХОСМУКАЧКА
ИНСТРУКЦИЯ ЗА УПОТРЕБА

ASPIRATOR
INSTRUCŢIUNI DE UTILIZARE

مكنسة كهربائية
تامیلعت

Solac is a registered Trade Mark

lo que hacemos, lo hacemos bien
what we do, we do well

Česky / **CS**
Polski / **PL**
Slovenčina / **SK**
Magyar / **HU**
български / **BG**
Română / **RO**
العربية / **AR**

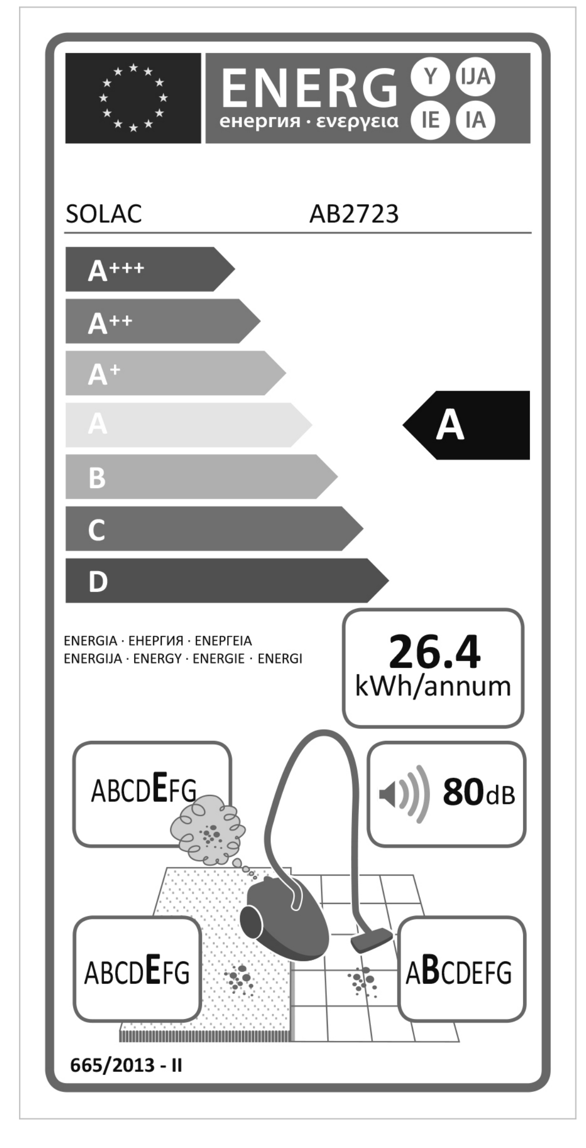

Model: AB2723
Rated Power: 220-240V~
50/60Hz
700 W

In conformity with the European directives
- 2006/95/EC Low-Voltage Directive
- 2004/108/EC EMC Directive
- 2011/65/EU Directive

www.solac.com